PUNTA Robert Malinowski
Piaskowa 6
82-300 Elbląg
NIP: 5782803312 REGON: 280324139



WPW FREZ PROMIENIOWY HRZ

Dostępny do 24h
Producent : WPW
Data wygenerowania: 2026-11-23

Opis

Frez promieniowy z łożyskiem.

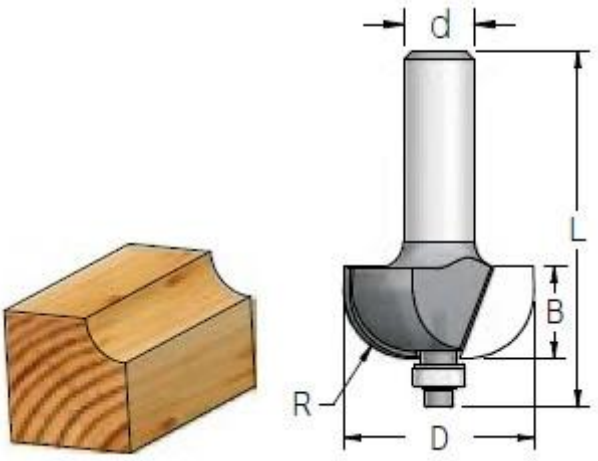

Legenda

R [mm] - promień

D [mm] - średnica robocza

B [mm] - wysokość robocza

d [mm] - średnica trzpienia (uchwytu)

L [mm] - długość całkowita freza

R [mm]	D [mm]	B [mm]	d [mm]	Symbol łożyska	L [mm]	Symbol	Dostępność	Cena netto Cena brutto
6,3	22,0	13	8	B095032	49	HRZ0605	do 24h	105,00 zł 129,15 zł
9,5	28,6	14	8	B095032	51	HRZ1005	do 24h	115,00 zł 141,45 zł
12,7	35	15	8	B095032	54	HRZ1205	Niedostepny	
6,3	22	13	6	B095032	49	HRZ0603	Niedostepny	
9,5	28,6	14	6	B095032	51	HRZ1003	Niedostepny	
12,7	35	15	6	B095032	54	HRZ1203	Niedostepny	