PUNTA Robert Malinowski
Piaskowa 6
82-300 Elbląg
NIP: 5782803312 REGON: 280324139



WPW FREZ PROMIENIOWY HRP

Dostępny do 72h
Producent : WPW
Data wygenerowania: 2026-11-23

Opis

Frez promieniowy z łożyskiem

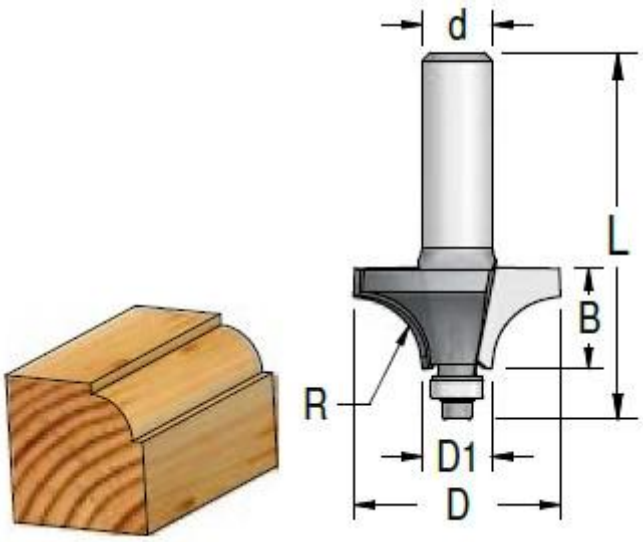

Legenda

R [mm] - promień

D [mm] - średnica robocza

D1 [mm] - średnica robocza

B [mm] - wysokość robocza

d [mm] - średnica trzpienia (uchwytu)

L [mm] - długość całkowita freza

R [mm]	D [mm]	B [mm]	d [mm]	Symbol łożyska	D1 [mm]	L [mm]	Symbol	Dostępność	Cena netto Cena brutto
3,2	15,8	10	8	B063032	9,5	45	HRP0305	do 72h	92,00 zł 113,16 zł
6,3	22,0	13	8	B063032	9,5	47	HRP0605	do 72h	99,00 zł 121,77 zł
8,0	25,0	15	8	B063032	9,5	49	HRP0805	do 72h	105,00 zł 129,15 zł
9,5	28,6	17	8	B063032	9,5	51	HRP1005	do 72h	110,00 zł 135,30 zł
12,7	38,0	17,5	8	B095048	12,7	59	HRP1215	do 14 dni	125,00 zł 153,75 zł
3,2	15,8	10	6	B063032	9,5	45	HRP0303	Niedostepny	
6,3	22	13	6	B063032	9,5	47	HRP0603	Niedostepny	
8	25	15	6	B063032	9,5	49	HRP0803	Niedostepny	
9,5	28,6	17	6	B063032	9,5	51	HRP1003	Niedostepny	
12,7	38	17,5	6	B095048	12,7	59	HRP1213	Niedostepny	