PUNTA Robert Malinowski
Piaskowa 6
82-300 Elbląg
NIP: 5782803312 REGON: 280324139



WPW FREZ PROMIENIOWY HRB

Dostępny do 24h
Producent : WPW
Data wygenerowania: 2026-11-23

Opis

Frez promieniowy

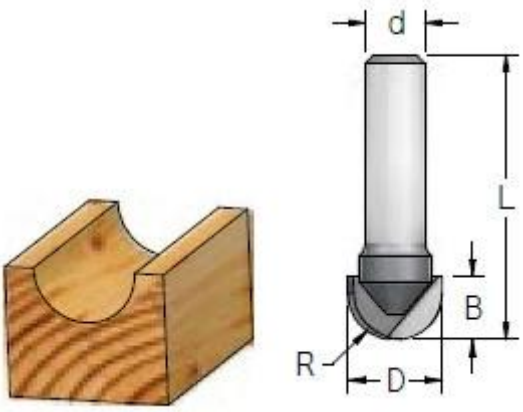

Legenda

R [mm] - promień

D [mm] - średnica robocza

B [mm] - wysokość

d [mm] - średnica trzpienia (uchwytu)

L [mm] - długość całkowita freza

R [mm]	D [mm]	B [mm]	d [mm]	L [mm]	Symbol	Dostępność	Cena netto Cena brutto
3,2	6,3	5	8	42	HRB0605	do 72h	55,00 zł 67,65 zł
4,8	9,5	6	8	38	HRB1005	do 24h	57,00 zł 70,11 zł
6,3	12,7	8	8	39	HRB1205	do 72h	69,00 zł 84,87 zł
3,2	6,3	5	6	42	HRB0603	Niedostepny	
4,8	9,5	6	6	38	HRB1003	Niedostepny	
6,3	12,7	8	6	39	HRB1203	Niedostepny	
9,5	19	11	6	44	HRB1903	Niedostepny	