PUNTA Robert Malinowski
Piaskowa 6
82-300 Elbląg
NIP: 5782803312 REGON: 280324139



WPW FREZ STOŻKOWY HSL

Dostępny do 7 dni
Producent : WPW
Data wygenerowania: 2026-11-23

Opis

Frez stożkowy 25° i 45°

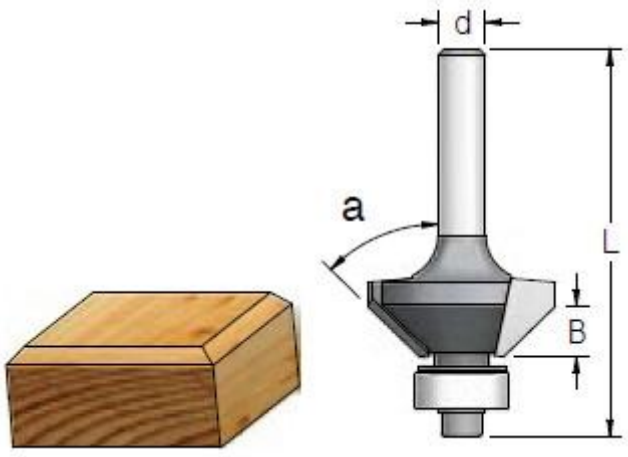

Legenda

alfa [°] - promień

B [mm] - wysokość robocza

d [mm] - średnica trzpienia (uchwytu)

L [mm] - długość całkowita freza

alfa [°]	B [mm]	d [mm]	Symbol łożyska	L [mm]	Symbol	Dostępność	Cena netto Cena brutto
15	6,5	6	B127048	51	HSL1503	Niedostepny	
25	6,5	6	B095032	46,5	HSL2253	Niedostepny	
45	6,5	6	B127048	52,5	HSL4503	Niedostepny	
45	13	6	B095032	50	HSL2453	Niedostepny	
15	6,5	8	B127048	51	HSL1505	Niedostepny	
25	6,5	8	B095032	46,5	HSL2255	do 7 dni	80,00 zł 98,40 zł
45	13	8	B095032	50	HSL2455	do 7 dni	126,00 zł 154,98 zł