PUNTA Robert Malinowski
Piaskowa 6
82-300 Elbląg
NIP: 5782803312 REGON: 280324139



# CMT UCHWYTY DO CNC ISO 30 ZĘBATA FLANSZA DO MASZYNY TAKICH JAK SCM, MORBIDELLI, RECORD, MASTERWOOD

Dostępny do 24h
Producent : CMT
Data wygenerowania: 2026-11-24

## Opis

Uchwyty do maszyny takich jak Scm, Morbidelli, Record, Masterwood.

Wszystkie uchwyty są hartowane, szlifowane, wyważane i testowane przy 24000 obr./min.

PUNTA Robert Malinowski
Piaskowa 6
82-300 Elbląg
NIP: 5782803312 REGON: 280324139

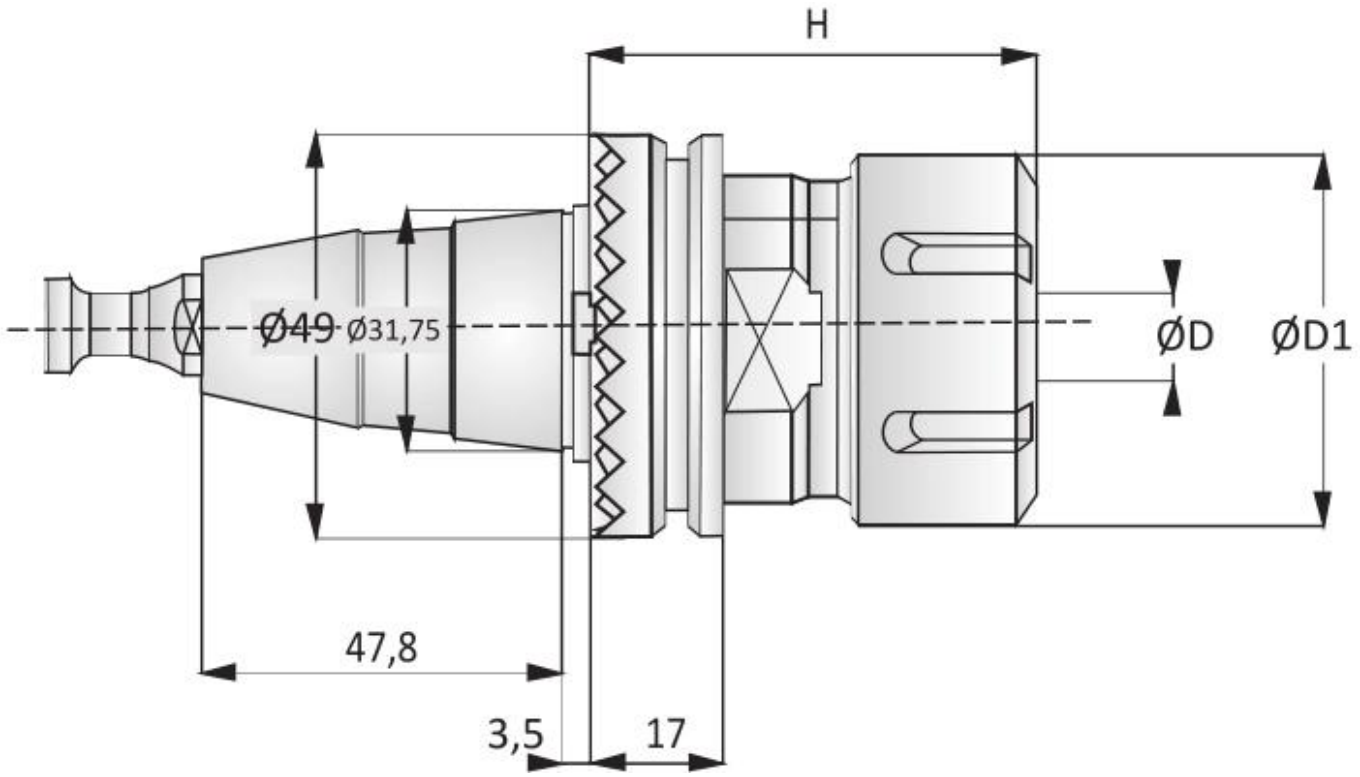


Legenda

H [mm] - wysokość

D [mm] - średnica

D1 [mm] - średnica

| H [mm] | D [mm] | D1 [mm] | Tuleja | Obroty | Symbol | Dostępność | Cena netto<br>Cena brutto |
|---|---|---|---|---|---|---|---|
| 55 | 3 - 20 | 50 | ER/32 | Prawe | S30PDX20 | do 24h | 553,14 zł<br>680,36 zł |
| 55 | 3 - 20 | 50 | ER/32 | Lewe | S30PSX20 | do 24h | 609,30 zł<br>749,44 zł |