PUNTA Robert Malinowski
Piaskowa 6
82-300 Elbląg
NIP: 5782803312 REGON: 280324139

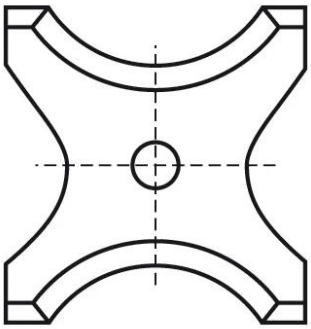

PŁYTKI WYMIENNE 20X21X2 DO SYSTEMU LEUCO

Dostępny do 30 dni
Producent : PUNTA
Data wygenerowania: 2026-11-24

Opis

• HC05

Najczęściej stosowany węglik spiekany. Uznawany za standardowy materiał, zapewniający optymalny stosunek wydajności do ceny.

• MG06

Węglik przeznaczony do obróbki płyty wiórowej i MDF. Oferuje około 20% wyższą wytrzymałość w porównaniu do HC05.

• MG18

Dzięki swojej mikroziarnistej strukturze, MG18 jest doskonałym wyborem dla narzędzi posiadających 45-stopniowe krawędzie skrawające.

Tworzy krawędź, która jest jednocześnie ostra, mocna i wytrzymała, co przekłada się na dłuższą żywotność narzędzia.

Dzięki temu idealnie nadaje się do obróbki twardego drewna i zapewnia większą trwałość narzędzia.

Drewno twarde: bardzo dobry

Drewno miękkie: optymalny

Płyta wiórowa/MDF/HDF: dobry

Szczególnie polecany do narzędzi, które muszą zachować wysoką jakość cięcia przy intensywnym użytkowaniu.

Uwaga

Cena podana za 1 opakowanie (10 szt. płytek).

Legenda

L [mm] - długość płytki

W [mm] - szerokość płytki

T [mm] - grubość płytki

d [mm] - średnica otworów na śrubki

R [mm] - promień

L [mm]	W [mm]	T [mm]	d [mm]	R [mm]	Typ węglika	Symbol	Dostępność	Cena netto Cena brutto
20	21	2	4	5	HC05	120205	do 30 dni	453,60 zł 557,93 zł
20	21	2	4	5	MG06	3120205	do 30 dni	525,78 zł 646,71 zł
20	21	2	4	5	MG18	6120205	do 30 dni	525,78 zł 646,71 zł
20	21	2	4	6	HC05	120206	do 30 dni	453,60 zł 557,93 zł
20	21	2	4	6	MG18	6120206	do 30 dni	525,78 zł 646,71 zł
20	21	2	4	7	HC05	120207	do 30 dni	453,60 zł 557,93 zł
20	21	2	4	8	HC05	120208	do 30 dni	453,60 zł 557,93 zł
20	21	2	4	8	MG06	3120208	do 30 dni	525,78 zł 646,71 zł

PUNTA Robert Malinowski
Piaskowa 6
82-300 Elbląg
NIP: 5782803312 REGON: 280324139

L [mm]	W [mm]	T [mm]	d [mm]	R [mm]	Typ węglika	Symbol	Dostępność	Cena netto Cena brutto
20	21	2	4	8	MG18	6120208	do 30 dni	525,78 zł 646,71 zł