PUNTA Robert Malinowski
Piaskowa 6
82-300 Elbląg
NIP: 5782803312 REGON: 280324139



GLOBUS ZESTAW FREZÓW DO BOAZERII "ZFB.01" CL580

Dostępny do 72h
Producent : GLOBUS
Data wygenerowania: 2026-11-25

Zastosowanie

Frezowanie wzdłużne deski boazeryjnej, podbitki

Do obróbki m.in. takich gatunków drewna jak: sosna, świerk, jodła, brzoza

Zakres grubości obrabianego materiału: 16 - 30 mm

Wykorzystywane najczęściej w przemyśle tartacznym oraz zakładach produkcji drzewnej

Stosowane na strugarkach wielostronnych z posuwem mechanicznym oraz na frezarkach dolnowrzecionowych

Standardowo frezy wykonywane są na maszyny dwustronne wg SCHEMATU 1 - jeżeli frezy mają być stosowane na maszynach jednowrzecionowych należy to zaznaczyć w zamówieniu

PUNTA Robert Malinowski
Piaskowa 6
82-300 Elbląg
NIP: 5782803312 REGON: 280324139

Dane techniczne

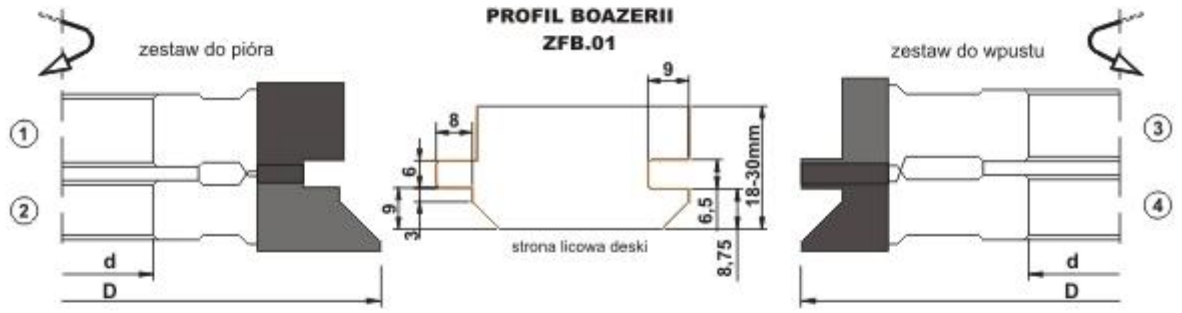

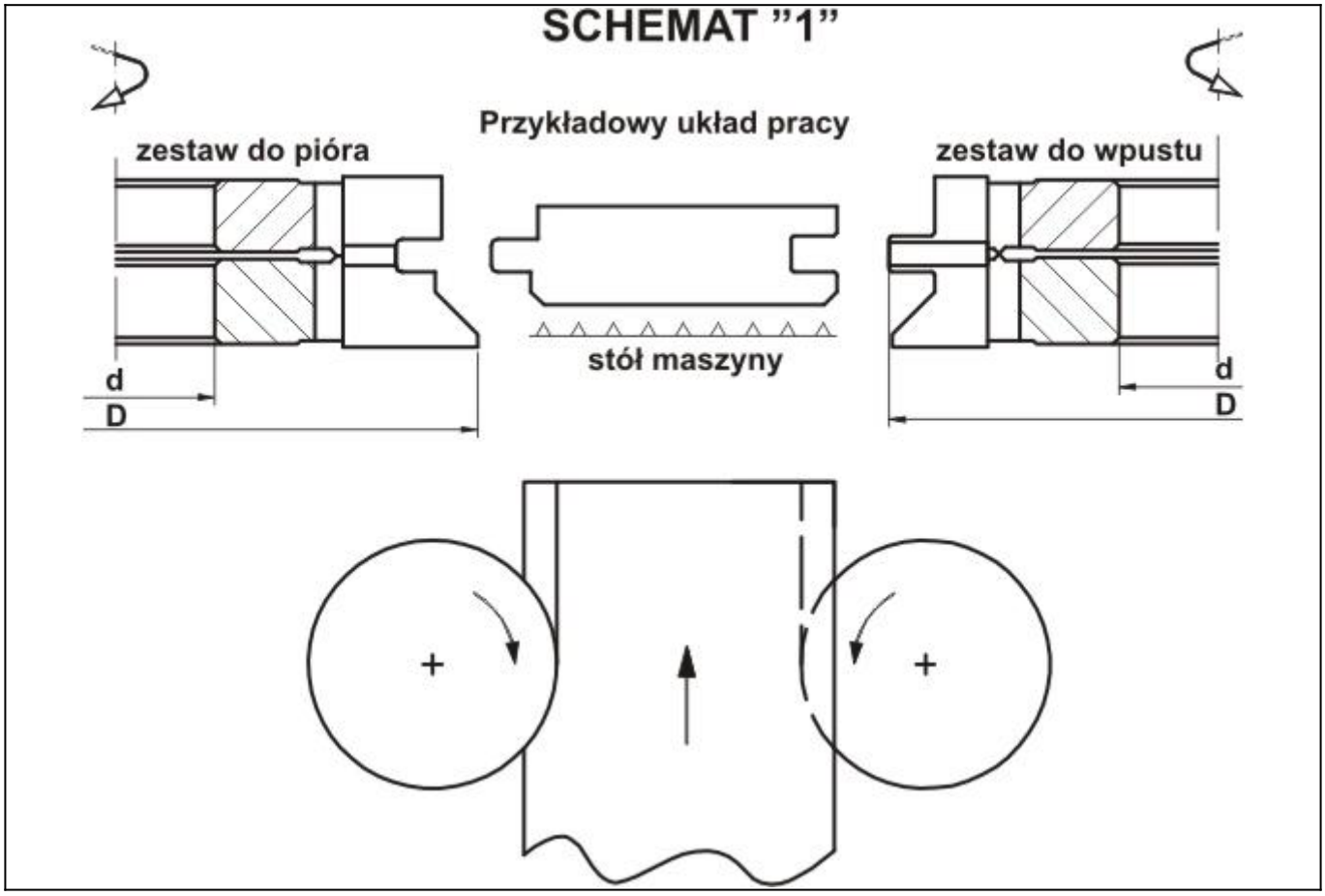
SCHEMAT "1"
Przykładowy układ pracy
zestaw do pióra
zestaw do wpustu
stół maszyny
d
D
d
D

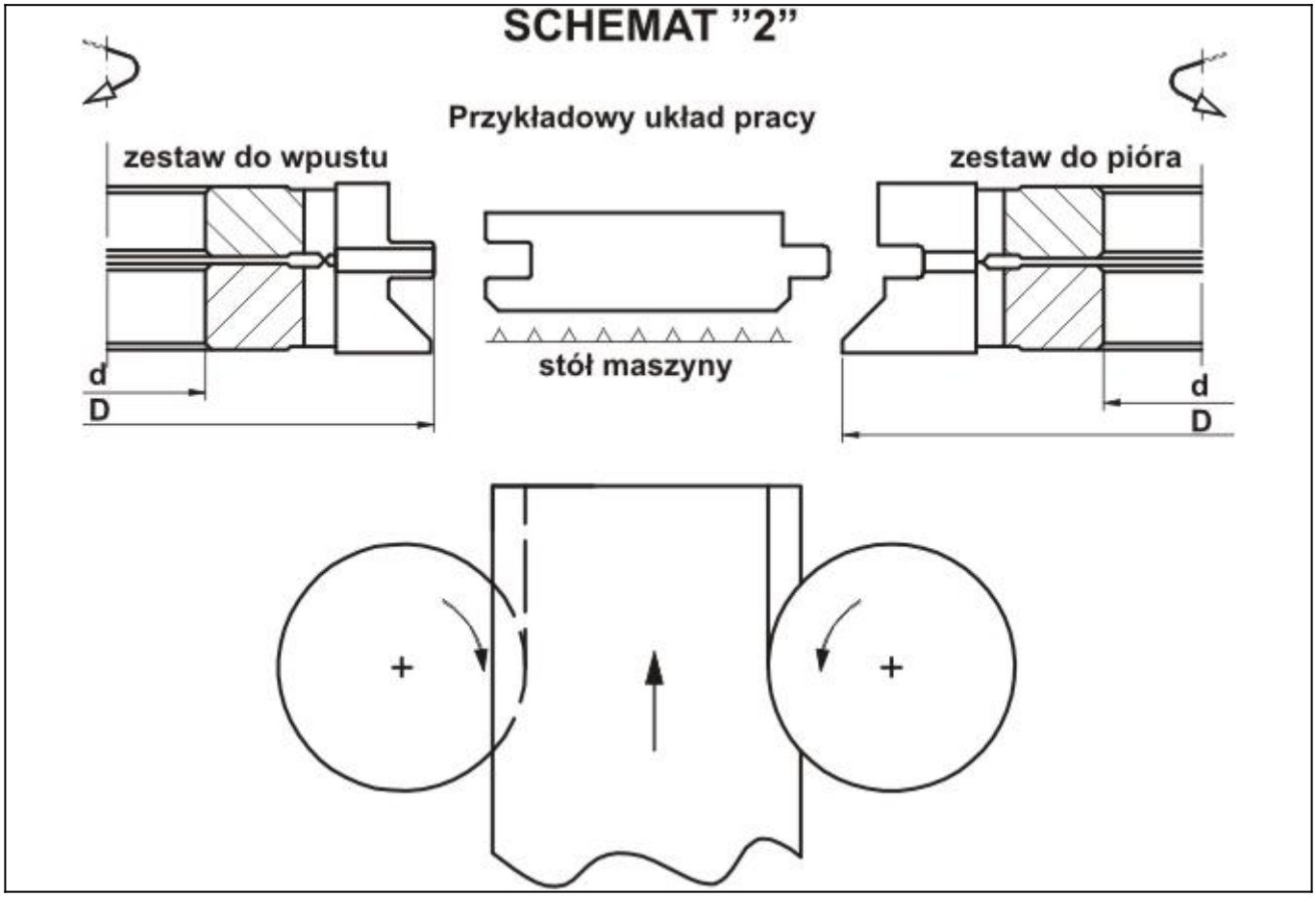
SCHEMAT "2"
Przykładowy układ pracy
zestaw do wpustu
zestaw do pióra
stół maszyny
d
D
d
D

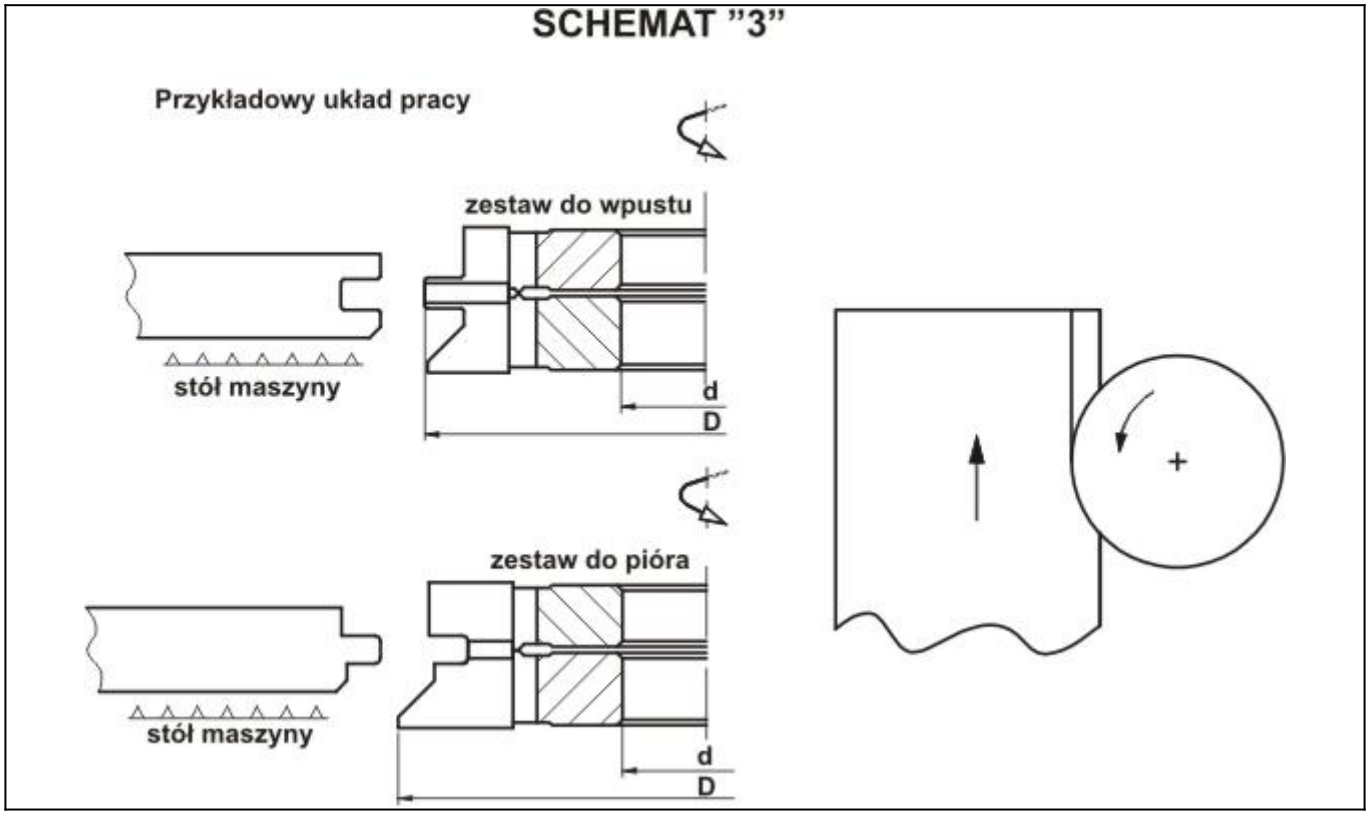

UWAGA

Standardowo frezy wykonywane są na maszyny dwustronne wg „SCHEMATU 1”.

Jeżeli frezy mają być stosowane na maszynach jednowrzecionowych należy to zaznaczyć w zamówieniu!

Informacje

Frez występuje w danym typowymiarze wykonywany na zamówienie.

Frez występuje w danym typowymiarze na stanie magazynowym.

Wykonujemy również frezy o innych wymiarach i innej liczbie zębów, które podlegają indywidualnej wycenie.

Frezy mogą być wykonane z otworem o średnicy: 25; 30; 35; 40; 50 mm, jednak nie większej niż „d max” zawartej w tabeli.

Sposób zamawiania

Przy zamówieniu prosimy podać:

Oznaczenie zestawu np.: ZFB.01

Średnicę zewnętrzną np.: D=134 mm

Średnicę otworu np.: d=40 mm

Materiał ostrza: HSS

Przykład zamówienia: ZFB.01 / D134 / d40 / HSS

Produkty powiązane

Przekładki dystansowe – CL920

Tulejki redukcyjne z kołnierzem – CL900, CL901, CL910

Legenda

D [mm] - średnica zewnętrzna

d [mm] - średnica otworu na wrzeciono

B [mm] - "RZAZ" (szerokość płytki)

Z [szt] - ilość ostrzy

D [mm]	d [mm]	B [mm]	Z [szt]	materiał	n max [obr/min]	Symbol	Dostępność	Cena netto Cena brutto
140	40	16 - 30	4	HSS	9500	CL580-0140-0001	do 72h	1 497,50 zł 1 841,93 zł