PUNTA Robert Malinowski
Piaskowa 6
82-300 Elbląg
NIP: 5782803312 REGON: 280324139



UCHWYT HSK63F TERMO SHRINK-FIT SLIM

Dostępny do 24h
Producent : CMT
Data wygenerowania: 2026-11-24

Opis

Uchwyty do maszyn CNC takich producentów jak:

Biesse, Eima, Homag, Scm, Ima, Weeke, Dubus, Busellato, Masterwood i wiele innych.

Wszystkie uchwyty są hartowane, szlifowane, wyważane i testowane przy 24000 obr./min.

Uchwyty mogą pracować jako lewo i prawo obrotowe.

Wysoka sztywność zapewnia równomierną pracę wszystkich ostrzy narzędzia

Brak koszyka i nakrętki minimalizuje problem drgania narzędzia

Siła zacisku ok. 1300 Nm

Precyzyjny uchwyt TERMO umożliwia idealne połączenie narzędzia z uchwytem. Termiczne zaciskanie się uchwytu na trzpieniu narzędzia gwarantuje bicie poniżej 3µm. Do samodzielnego montażu narzędzi w uchwytach TERMO potrzebne jest dodatkowe oprzyrządowanie.

PUNTA Robert Malinowski
Piaskowa 6
82-300 Elbląg
NIP: 5782803312 REGON: 280324139

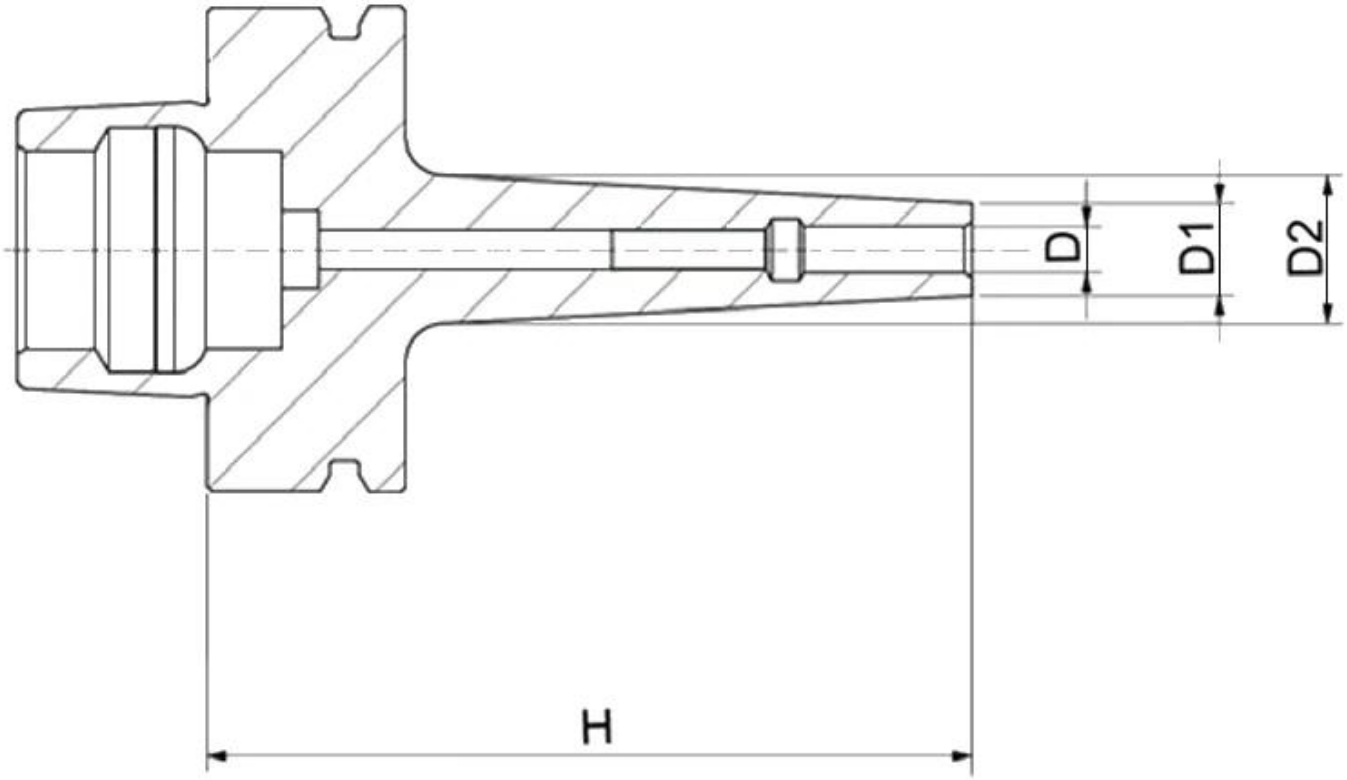

Legenda

D [mm] - średnica

D1 [mm] - średnica

D2 [mm] - średnica

H [mm] - wysokość

Typ	D [mm]	D1 [mm]	D2 [mm]	H [mm]	Obroty	Symbol	Dostępność	Cena netto Cena brutto

Typ	D [mm]	D1 [mm]	D2 [mm]	H [mm]	Obroty	Symbol	Dostępność	Cena netto Cena brutto
HSK63F	6	12	19,3	100	Prawe/Lewe	H6FPDXTH06.A100M	do 24h	1 148,18 zł 1 412,26 zł
HSK63F	6	12	24,8	150	Prawe/Lewe	H6FPDXTH06.A150M	do 21 dni	1 215,00 zł 1 494,45 zł
HSK63F	6	12	29,7	200	Prawe/Lewe	H6FPDXTH06.A200M	do 21 dni	1 575,00 zł 1 937,25 zł
HSK63F	8	21	28,3	100	Prawe/Lewe	H6FPDXTH08.A100M	do 21 dni	1 148,18 zł 1 412,26 zł
HSK63F	8	21	33,5	150	Prawe/Lewe	H6FPDXTH08.A150M	do 21 dni	1 215,00 zł 1 494,45 zł
HSK63F	8	21	38,7	200	Prawe/Lewe	H6FPDXTH08.A200M	do 21 dni	1 575,00 zł 1 937,25 zł
HSK63F	10	16	23,2	100	Prawe/Lewe	H6FPDXTH10.A100M	do 24h	1 148,18 zł 1 412,26 zł
HSK63F	10	16	28,5	150	Prawe/Lewe	H6FPDXTH10.A150M	do 21 dni	1 215,00 zł 1 494,45 zł
HSK63F	10	16	33,7	200	Prawe/Lewe	H6FPDXTH10.A200M	do 21 dni	1 575,00 zł 1 937,25 zł

Typ	D [mm]	D1 [mm]	D2 [mm]	H [mm]	Obroty	Symbol	Dostępność	Cena netto Cena brutto
HSK63F	12	18	25,3	100	Prawe/Lewe	H6FPDXTH12.A100M	do 21 dni	1 148,18 zł 1 412,26 zł
HSK63F	12	18	30,5	150	Prawe/Lewe	H6FPDXTH12.A150M	do 21 dni	1 305,00 zł 1 605,15 zł
HSK63F	12	18	35,7	200	Prawe/Lewe	H6FPDXTH12.A200M	do 24h	1 575,00 zł 1 937,25 zł
HSK63F	16	22	29,26	100	Prawe/Lewe	H6FPDXTH16.A100M	do 21 dni	1 148,18 zł 1 412,26 zł
HSK63F	16	22	34,2	150	Prawe/Lewe	H6FPDXTH16.A150M	do 21 dni	1 305,00 zł 1 605,15 zł
HSK63F	16	22	35	200	Prawe/Lewe	H6FPDXTH16.A200M	do 21 dni	1 575,00 zł 1 937,25 zł
HSK63F	20	26	32,9	100	Prawe/Lewe	H6FPDXTH20.A100M	do 21 dni	1 148,18 zł 1 412,26 zł
HSK63F	20	26	38,2	150	Prawe/Lewe	H6FPDXTH20.A150M	do 21 dni	1 305,00 zł 1 605,15 zł
HSK63F	20	26	43,5	200	Prawe/Lewe	H6FPDXTH20.A200M	do 21 dni	1 575,00 zł 1 937,25 zł

Typ	D [mm]	D1 [mm]	D2 [mm]	H [mm]	Obroty	Symbol	Dostępność	Cena netto Cena brutto
HSK63F	25	31	38,56	100	Prawe/Lewe	H6FPDXTH25.A100M	do 24h	1 148,18 zł 1 412,26 zł
HSK63F	25	31	43,7	150	Prawe/Lewe	H6FPDXTH25.A150M	do 24h	1 143,00 zł 1 405,89 zł
HSK63F	25	31	46	200	Prawe/Lewe	H6FPDXTH25.A200M	do 21 dni	1 575,00 zł 1 937,25 zł