PUNTA Robert Malinowski
Piaskowa 6
82-300 Elbląg
NIP: 5782803312 REGON: 280324139



UCHWYT HSK63F HYDRO

Dostępny do 24h
Producent : CMT
Data wygenerowania: 2026-11-24

Opis

Uchwyty do maszyn CNC.

Wszystkie uchwyty są hartowane, szlifowane, wyważane i testowane przy 24000 obr./min.

Uchwyty mogą pracować jako lewo i prawo obrotowe.

Precyzyjny uchwyt HYDRO umożliwia idealne połączenie narzędzia z uchwytem. Do samodzielnego montażu narzędzi w uchwytach HYDRO potrzebne jest dodatkowe oprzyrządowanie.

Zalety

Wysoka sztywność zapewnia równomierną pracę wszystkich ostrzy narzędzia

Brak koszyka i nakrętki minimalizuje problem drgania narzędzia

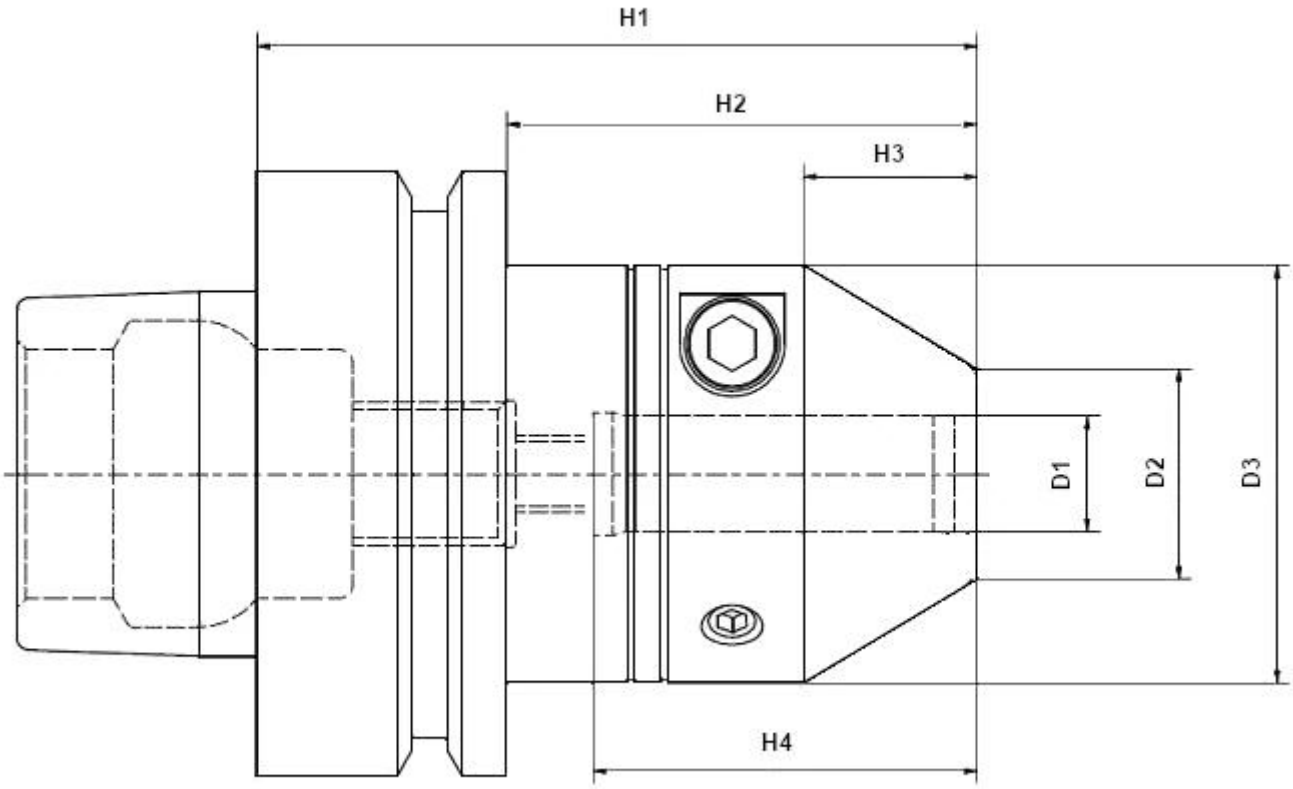

Legenda

D1 [mm] - średnica

D2 [mm] - średnica

D3 [mm] - średnica

H1 [mm] - wysokość

H2 [mm] - wysokość

H3 [mm] - wysokość

H4 [mm] - wysokość

D1 [mm]	D2 [mm]	D3 [mm]	H1 [mm]	H2 [mm]	H3 [mm]	H4 [mm]	Obroty	Symbol	Dostępność	Cena netto Cena brutto
12	22	43,5	75	49	18	40		H6FPDXHYDRO12	do 24h	1 552,32 zł 1 909,35 zł
16	26	48	75	49	28	50		H6FPDXHYDRO16	do 24h	1 552,32 zł 1 909,35 zł
20	30	52	75	49	30	52		H6FPDXHYDRO20	do 24h	1 552,32 zł 1 909,35 zł