PUNTA Robert Malinowski
Piaskowa 6
82-300 Elbląg
NIP: 5782803312 REGON: 280324139



LAMELLO ZŁĄCZKA CLAMEX P-14 (MĘSKA) POŁÓWKA ŁĄCZNIKA Z DŹWIGNIĄ DO P-SYSTEM, OPAKOWANIE 2000 SZT. 145338

Cena netto: 5 777,13 zł
Cena brutto: 7 105,87 zł
Dostępny do 7 dni
Producent : LAMELLO
Data wygenerowania: 2026-11-24

Opis

Lamello Clamex P-14 to rozłączane złącze, które w ciągu kilku sekund można zakotwiczyć w rowku P-System.

Dzięki minimalistycznemu otworowi dostępowemu o średnicy 6 mm Clamex P-14 można stabilnie łączyć i odłączać za pomocą dźwigni.

Clamex P-14 eliminuje potrzebę stosowania kleju, umożliwia estetyczne łączenie pod każdym kątem i jest idealny do trwale łączonych lub rozłączanych skosów.

Clamex P-14 stosuje się do połączeń ukośnych o grubości materiału od 18 mm i do połączeń doczołowych od 15

mm.

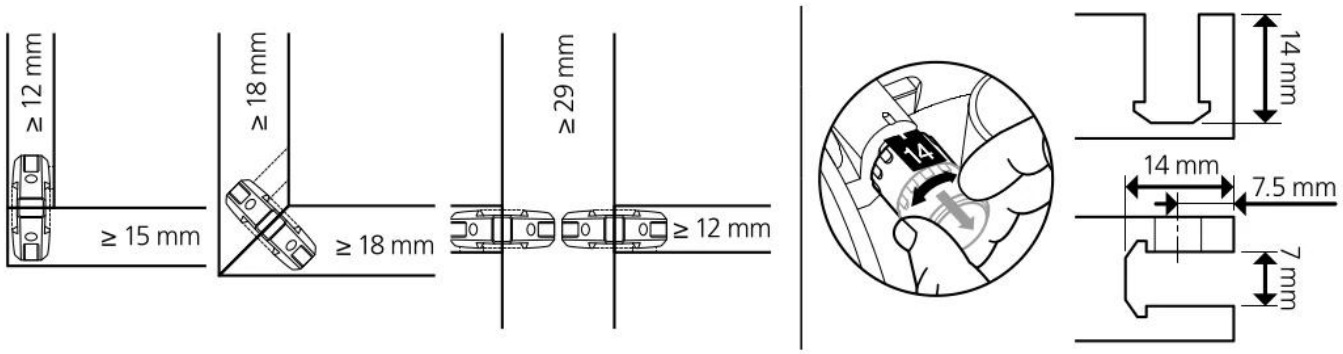

Zakres dostawy

Złączka Clamex P-14 (męska) połówka łącznika z dźwignią do P-System, opakowanie 2000 szt

Występujące złącza P-System

PUNTA Robert Malinowski
Piaskowa 6
82-300 Elbląg
NIP: 5782803312 REGON: 280324139

Clamex P
Rozłączna

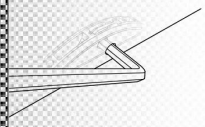

	Par	Nr art.
Clamex P-14 	80	**145334**
	300	**145346**
	1000	**145356**
Clamex P-14/10 Medius 	80	**145370**
	300	**145371**
	1000	**145357**
Clamex P-10 	80	**145372**
	300	**145373**
	1000	**145374**
Clamex P-14/10 Flexus 	80	**145315**
	300	**145316**
	1000	**145317**
Bisco P-14 	80	**145301**
	300	**145302**
	1000	**145303**
Bisco P-10 	80	**145304**
	300	**145305**

Tenso P
Klejenie

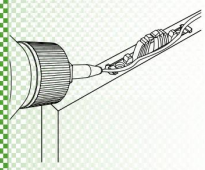

	Par	Nr art.
Tenso P-14 	80	**145415**
	300	**145425**
	1000	**145435**
Tenso P-14 klinem rozporowym 	Sztuk	Nr art.
	300	**145426**
	1000	**145436**
Tenso P-10 	Par	Nr art.
	80	**145418**
	300	**145428**
	1000	**145438**

Divario P
Wpychane

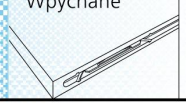

Divario P-18 	80	**145550**
	300	**145560**
	1000	**145570**