PUNTA Robert Malinowski
Piaskowa 6
82-300 Elbląg
NIP: 5782803312 REGON: 280324139



LAMELLO PAKIET STARTOWY DIVARIO P-18 W SYSTENERZE M137 145552

Cena netto: 1 282,53 zł
Cena brutto: 1 577,51 zł
Dostępny
Producent : LAMELLO
Data wygenerowania: 2026-11-23

Opis

Pracujesz albo chcesz ze złączkami Lamello Divario P-18 ten zestaw pozwoli mieć wszystko pod ręką.

Lamello Divario P-18 to odłączane złącze do wsuwania, które można w ciągu kilku sekund zakotwiczyć w blokującym rowku P-System.

Łącznik służy do wsuwania półek lub przegródek do już zmontowanej szafki.

W tym procesie Divario P-18 mocno zaciska elementy obrabiane i zapewnia idealnie zamknięte połączenia bez widocznych połączeń.

Divario P-18 służy do łączenia półek z przegrodami od grubości panelu 18 mm lub na stykach od 12 mm.

PUNTA Robert Malinowski
Piaskowa 6
82-300 Elbląg
NIP: 5782803312 REGON: 280324139

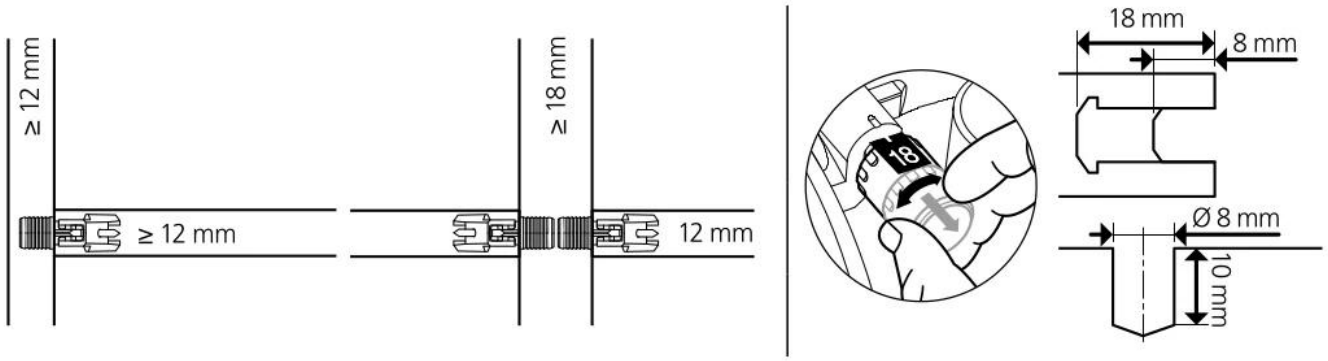

Zawartość

Zestaw obejmuje:

Złączka Divario P-18 80 par

Szablon metalowy Divario P-18, z ostrzem do znakowania, z wiertłem z ogranicznikiem głębokości, Symbol: 125510

Przyrząd montażowy Divario P-18 do osadzania złączki w elemencie, Symbol: 125500

Systainer M137

Występujące złącza P-System

PUNTA Robert Malinowski
Piaskowa 6
82-300 Elbląg
NIP: 5782803312 REGON: 280324139

Clamex P
Rozłączna

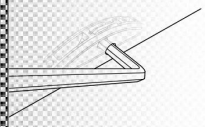

	Par	Nr art.
Clamex P-14 	80	**145334**
	300	**145346**
	1000	**145356**
Clamex P-14/10 Medius 	80	**145370**
	300	**145371**
	1000	**145357**
Clamex P-10 	80	**145372**
	300	**145373**
	1000	**145374**
Clamex P-14/10 Flexus 	80	**145315**
	300	**145316**
	1000	**145317**
Bisco P-14 	80	**145301**
	300	**145302**
	1000	**145303**
Bisco P-10 	80	**145304**
	300	**145305**

Tenso P
Klejenie

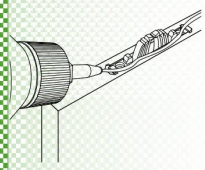

	Par	Nr art.
Tenso P-14 	80	**145415**
	300	**145425**
	1000	**145435**
Tenso P-14 klinem rozporowym 	Sztuk	Nr art.
	300	**145426**
	1000	**145436**
Tenso P-10 	Par	Nr art.
	80	**145418**
	300	**145428**
	1000	**145438**

Divario P
Wpychane

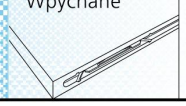

Divario P-18 	80	**145550**
	300	**145560**
	1000	**145570**