PUNTA Robert Malinowski
Piaskowa 6
82-300 Elbląg
NIP: 5782803312 REGON: 280324139

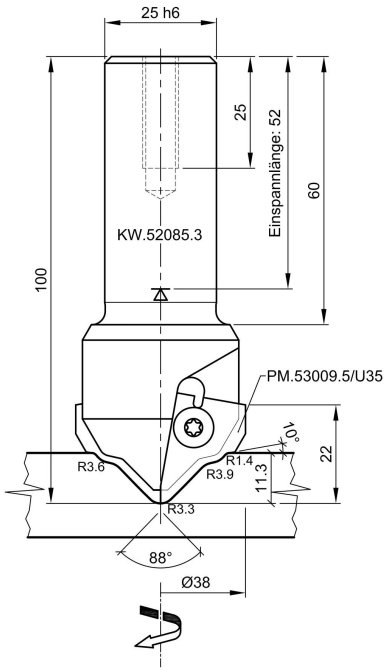

AIGNER FREZ DO PŁYCIN AIG.KW.21065.7

Dostępny do 14 dni
Producent : AIGNER
Data wygenerowania: 2026-11-23

Opis

Aigner Frez do płycin

D38 x 22 x S25h6/GL100, Z2-MEC, "płycina" - płytka PM.53009.5/U35