PUNTA Robert Malinowski
Piaskowa 6
82-300 Elbląg
NIP: 5782803312 REGON: 280324139

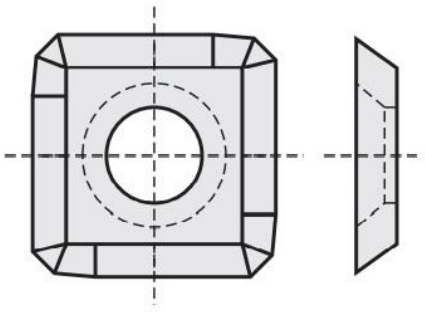

PŁYTKI WYMIENNE 14,3X14,3X2,5 CZTEROOSTRZOWE LEWE

Dostępny do 30 dni
Producent : PUNTA
Data wygenerowania: 2026-11-25

Opis
• HC20

To sprawdzony, wszechstronny węglik spiekany, przeznaczony do produkcji płytek i noży wykorzystywanych w standardowych operacjach skrawania.

Zrównoważona struktura materiału sprawia, że HC20 łączy: dobrą odporność na ścieranie, zadowalającą twardość, przyzwoitą udarność, w przystępnej cenie.

• MG18

Dzięki swojej mikroziarnistej strukturze, MG18 jest doskonałym wyborem dla narzędzi posiadających 45-stopniowe krawędzie skrawające.

Tworzy krawędź, która jest jednocześnie ostra, mocna i wytrzymała, co przekłada się na dłuższą żywotność narzędzia.

Dzięki temu idealnie nadaje się do obróbki twardego drewna i zapewnia większą trwałość narzędzia.

Drewno twarde: bardzo dobry

Drewno miękkie: optymalny

Płyta wiórowa/MDF/HDF: dobry

Szczególnie polecany do narzędzi, które muszą zachować wysoką jakość cięcia przy intensywnym użytkowaniu.

Uwaga

Cena podana za 1 opakowanie (10 szt. płytek).

Płytki do systemu LEDINEK

Legenda

L [mm] - długość płytki

H [mm] - szerokość płytki

K [mm] - grubość płytki

d [mm] - średnica otworu

Kąt [°] - kąt ostrza

L [mm]	H [mm]	K [mm]	d [mm]	Kąt [°]	Typ węglika	Obroty	Symbol	Dostępność	Cena netto Cena brutto
14,3	14,3	2,5	6,3	35	HC20	Lewe	1143254	do 30 dni	126,00 zł 154,98 zł
14,3	14,3	2,5	6,3	35	MG18	Lewe	61143254	do 30 dni	114,03 zł 140,26 zł