PUNTA Robert Malinowski
Piaskowa 6
82-300 Elbląg
NIP: 5782803312 REGON: 280324139



GLOBUS FREZ TARCZOWY DO PRZECINAREK FP220

Dostępny do 72h
Producent : GLOBUS
Data wygenerowania: 2026-11-25

Opis

Wszystkie standardowo produkowane frezy do przecinarek wykonywane są ze stali szybkotnącej HSS-DMo5 (SW7M).

Charakterystycznym elementem konstrukcyjnym są otwory zabierakowe o średnicach, ilościach i rozstawie zależnym od stosowanej przecinarki.

W przypadku konieczności zwiększenia żywotności frezów, obniżenia współczynnika tarcia, zastosowaniu frezów do materiałów trudnoskrawalnych oraz zwiększeniu parametrów obróbki, istnieje możliwość zastosowania pasywacji lub pokrywania frezów powłokami: TiN, TiCN, TiALN.

Na specjalne zamówienie możliwe jest wykonanie frezów ze stali o 5% zawartości kobaltu posiadających znacznie wyższą żywotność.

Geometria uzębienia Bw - zęby łukowe z naprzemiennymi skosami.

Istnieje możliwość wykonania frezów do przecinarek o innych parametrach - maks. średnicy zewnętrznej fi 600 mm, grubości oraz rozstawu otworów zabierakowych.

Zastosowanie

Uzębienie Bw jest uzębieniem uniwersalnym stosowanym do przecinania materiałów pełnych i kształtowników.

Wielkość podziałki uzębienia frezów uzależniona jest od grubości przecinanego materiału a kąt natarcia zębów od rodzaju ciętego materiału.

W celu przedłużenia żywotności skrawających krawędzi uzębienia, niezbędnym jest stosowanie cieczy chłodząco-smarujących.

Do przecinania elementów: stalowych (stal węglowa i stopowa), żeliwnych (żeliwo szare, ciągliwe i stopowe), staliwnych, aluminiowych, mosiężnych, brązów i miedzi rekomendujemy zastosować ogólnodostępne chłodziwa takie jak: Ekobiocol AK lub Ekobiocol Special - zaleca się wodny roztwór tych środków o stężeniu 3-10%.

Frezy do przecinarek stosowane są na wolnoobrotowych frezarkach / przecinarkach - w/w narzędzia nie są przystosowane do używania na obrabiarkach do drewna !

Możliwość wykonania na zamówienie frezów o geometrii ostrza typu C - do przecinania przekrojów pełnych lub typu Bf - do przecinania cienkościennych kształtowników.

Dane techniczne

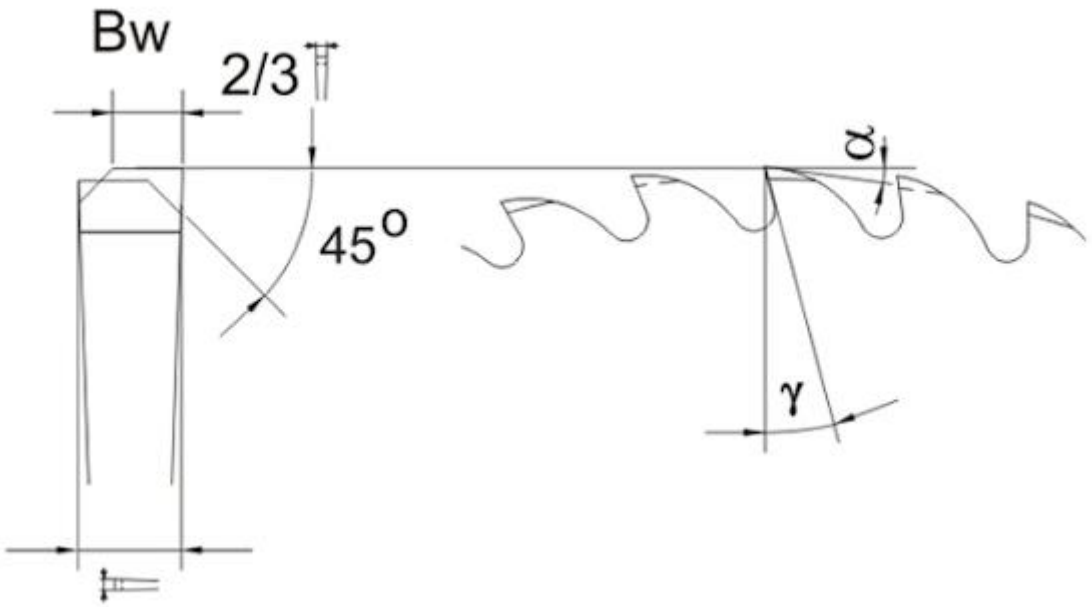

Legenda

D [mm] - średnica zewnętrzna

d [mm] - średnica otworu na wrzeciono

B [mm] - szerokość płytki (rzaz)

Z - ilość zębów

d1 [mm] - średnica kołnierza

D [mm]	d [mm]	B [mm]	Z	d1 [mm]	Otwory zbierakowe	Symbol	Dostępność	Cena netto Cena brutto
200	32	2,0	200	80	Typ "F" 2 x 8,5/45 i 2 x 11/63	FP220-0200-0001	do 72h	274,10 zł 337,14 zł
225	32	2,0	180	80	Typ "C" 2 x 8,5/45; 2x9,5/50 i 2 x	FP220-0225-0002	do 72h	296,70 zł 364,94 zł

D [mm]	d [mm]	B [mm]	Z	d1 [mm]	Otwory zbierakowe	Symbol	Dostępność	Cena netto Cena brutto
225	32	2,00	220	80	Typ F 2 x 8,5/45 i 2 x 11/63	FP220-0225-0001	do 72h	302,40 zł 371,95 zł
250	32	2,00	200	80	Typ F 2 x 8,5/45 i 2 x 11/63	FP220-0250-0001	do 72h	312,00 zł 383,76 zł
250	32	2,5	200	80	Typ "C" 2 x 8,5/45; 2x9,5/50 i 2 x	FP220-0250-0002	do 72h	347,60 zł 427,55 zł
250	40	2,0	200	80	Typ "H" 2 x 8,5/55 i 4 x 12/64	FP220-0250-0011	do 72h	271,30 zł 333,70 zł
275	32	2,00	220	100	Typ F 2 x 8,5/45 i 2 x 11/63	FP220-0275-0001	do 72h	379,00 zł 466,17 zł
275	32	2,5	220	100	Typ "C" 2 x 8,5/45; 2x9,5/50 i 2 x	FP220-0275-0007	do 72h	409,10 zł 503,19 zł
275	40	2,50	200	100	Typ H 2 x 8,5/55 i 4 x 12/64	FP220-0275-0005	do 72h	409,10 zł 503,19 zł
300	32	2,5	180	100	Typ "C" 2 x 8,5/45; 2x9,5/50 i 2 x	FP220-0300-0007	do 72h	485,80 zł 597,53 zł
315	32	2,50	220	100	Typ F 2 x 8,5/45 i 2 x 11/63	FP220-0315-0001	do 72h	533,10 zł 655,71 zł
315	40	3	200	100	Typ "U" 4 x 10,5/63	FP220-0315-0002	Niedostepny	