PUNTA Robert Malinowski
Piaskowa 6
82-300 Elbląg
NIP: 5782803312 REGON: 280324139



GLOBUS FREZ TARCZOWO-PIŁKOWY O GEOMETRII OSTRZA B I BW I KĄCIE NATARCIA 15° FP130 FP140

Dostępny do 72h
Producent : GLOBUS
Data wygenerowania: 2026-11-25

Opis

Wykonywane z wysokiej jakości stali szybkotnącej HSS-DMo5 (SW7M) na podstawie norm DIN 1838, DIN 1840 oraz AS i BS.

Produkcja narzędzi w oparciu o najnowocześniejsze metody i technologie, począwszy od obróbki cieplnej, nacinania uzębienia, obróbki szlifierskiej na obróbce cieplno-chemicznej kończąc.

Wszystkie standardowe frezy tarczowo-piłkowe posiadają określone w danych średnicach zbieżności powierzchni bocznych, co zapobiega zacieraniu się narzędzia w procesie cięcia.

Możliwość zamówienia frezów o innych parametrach grubości, średnicy otworu oraz ilości i geometrii uzębienia, co pozwala na precyzyjne zaspokojenie potrzeb i oczekiwań klienta.

W celu zwiększenia żywotności istnieje możliwość pokrywania narzędzia powłokami uszlachetniającymi, np. PVD.

W przypadku pracy w zespole, prosimy o podanie ilości frezów mocowanych na wrzecionie - narzędzia zostaną wykonane na zamówienie specjalne z zachowaniem jednakowej średnicy.

Zastosowanie

Odmianę uzębienia B z łukowym grzbietem zęba stosuje się do obróbki materiałów o gorszej skrawalności w przypadku różnic obciążenia i siły skrawania.

Uzębienie B stosuje się do cięcia materiałów miękkich i ciągliwych.

Uzębienie B stosuje się do większych głębokości cięcia oraz do obróbki elementów pełnych i grubościennych.

Odmiany uzębienia B i Bw stosuje się również do nacinania rowków o większej głębokości.

Kąt natarcia zębów zależy od rodzaju/gatunku przecinanego materiału.

Dane techniczne

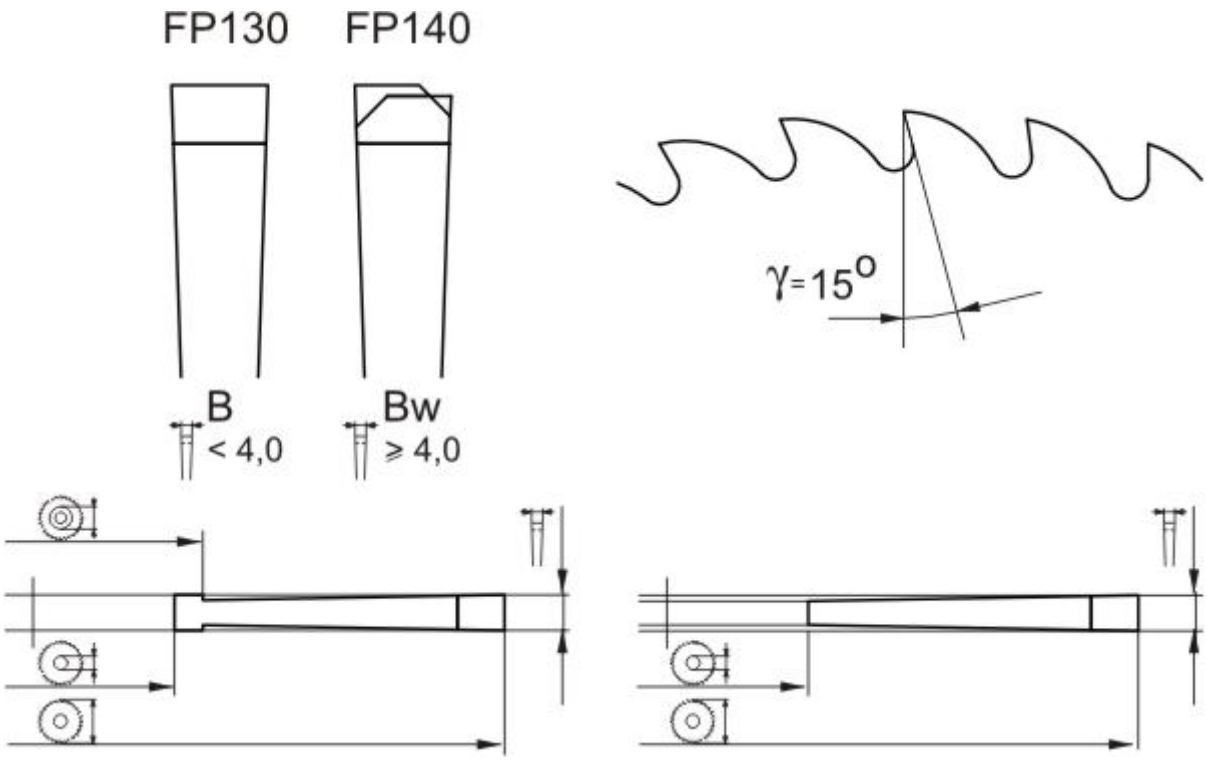

Legenda

D [mm] - średnica zewnętrzna

d [mm] - średnica otworu na wrzeciono

B [mm] - szerokość płytki (rzaz)

Z - ilość zębów

d1 [mm] - średnica kołnierza

D [mm]	d [mm]	B [mm]	Z	d1 [mm]	Symbol	Dostępność	Cena netto Cena brutto
63	16	0,80	48	-	FP130-0063-0003	Na zamówienie	29,40 zł 36,16 zł
63	16	1,00	24	-	FP130-0063-0016	do 72h	43,70 zł 53,75 zł
63	16	1,00	48	-	FP130-0063-0004	do 72h	43,70 zł 53,75 zł
63	16	1,20	48	-	FP130-0063-0017	do 72h	44,20 zł 54,37 zł
80	22	1,00	48	36	FP130-0080-0008	do 72h	53,60 zł 65,93 zł
80	22	1,00	64	36	FP130-0080-0025	do 72h	53,60 zł 65,93 zł
80	22	1,20	48	36	FP130-0080-0026	do 72h	56,90 zł 69,99 zł
80	22	1,20	64	36	FP130-0080-0027	Na zamówienie	39,20 zł 48,22 zł
80	22	1,60	48	36	FP130-0080-0028	do 72h	62,00 zł 76,26 zł
100	22	1,00	64	40	FP130-0100-0002	do 72h	63,00 zł 77,49 zł

D [mm]	d [mm]	B [mm]	Z	d1 [mm]	Symbol	Dostępność	Cena netto Cena brutto
100	22	1,20	64	40	FP130-0100-0013	do 72h	66,10 zł 81,30 zł
100	22	1,60	48	40	FP130-0100-0003	do 72h	76,40 zł 93,97 zł
100	22	1,60	64	40	FP130-0100-0024	do 45 dni	76,40 zł 93,97 zł
100	22	2,00	48	40	FP130-0100-0023	do 72h	83,90 zł 103,20 zł
100	22	2,00	64	40	FP130-0100-0008	do 72h	85,40 zł 105,04 zł
100	22	2,50	48	40	FP130-0100-0018	do 72h	102,50 zł 126,08 zł
100	22	3,00	40	40	FP130-0100-0014	do 72h	115,70 zł 142,31 zł
100	22	4,00	40	40	FP140-0100-0001	Niedostepny	
100	22	5,00	40	40	FP140-0100-0002	Na zamówienie	107,90 zł 132,72 zł
125	22	1,00	64	40	FP130-0125-0026	do 72h	85,60 zł 105,29 zł
125	22	1,00	80	40	FP130-0125-0002	do 72h	85,60 zł 105,29 zł
125	22	1,20	64	40	FP130-0125-0003	do 72h	87,10 zł 107,13 zł
125	22	1,60	64	50	FP130-0125-0030	do 72h	91,80 zł 112,91 zł
125	22	2,00	64	40	FP130-0125-0025	do 72h	108,20 zł 133,09 zł
125	22	3,00	48	40	FP130-0125-0004	do 45 dni	148,80 zł 183,02 zł
125	22	4,00	48	40	FP140-0125-0002	do 72h	181,40 zł 223,12 zł
125	22	5,00	40	40	FP140-0125-0003	do 72h	206,50 zł 254,00 zł

D [mm]	d [mm]	B [mm]	Z	d1 [mm]	Symbol	Dostępność	Cena netto Cena brutto
125	22	6,00	40	40	FP140-0125-0001	Na zamówienie	169,40 zł 208,36 zł
160	32	1,60	80	63	FP130-0160-0018	Na zamówienie	105,60 zł 129,89 zł
160	32	2,00	64	63	FP130-0160-0003	do 72h	160,00 zł 196,80 zł
160	32	2,50	64	63	FP130-0160-0004	do 72h	187,40 zł 230,50 zł
160	32	3,00	64	63	FP130-0160-0007	do 72h	207,80 zł 255,59 zł
160	32	4,00	48	63	FP140-0160-0003	do 72h	246,60 zł 303,32 zł
160	32	6,00	48	63	FP140-0160-0002	do 72h	334,40 zł 411,31 zł
200	32	2,00	80	63	FP130-0200-0002	do 72h	269,30 zł 331,24 zł
200	32	3,00	64	63	FP130-0200-0003	do 72h	342,10 zł 420,78 zł
200	32	4,00	64	63	FP140-0200-0001	Niedostepny	
250	32	4,00	80	632	FP140-0250-0001	do 72h	607,10 zł 746,73 zł
250	32	5,00	64	63	FP140-0250-0002	Na zamówienie	574,90 zł 707,13 zł