PUNTA Robert Malinowski
Piaskowa 6
82-300 Elbląg
NIP: 5782803312 REGON: 280324139

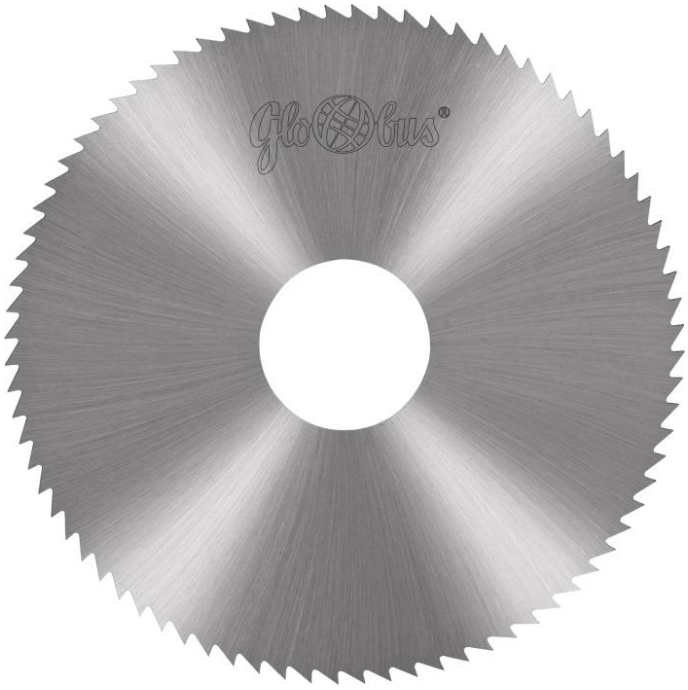

GLOBUS FREZ TARCZOWO-PIŁKOWY HSS O GEOMETRII OSTRZA A I AW I KĄCIE NATARCIA 5° FP110 FP120

Dostępny do 72h
Producent : GLOBUS
Data wygenerowania: 2026-11-25

Opis

Wykonywane z wysokiej jakości stali szybkotnącej HSS-DMo5 (SW7M) na podstawie norm DIN 1836, DIN 1837 oraz AS i BS.

Produkcja narzędzi w oparciu o najnowocześniejsze metody i technologie, począwszy od obróbki cieplnej, nacinania uzębienia, obróbki szlifierskiej na obróbce cieplno-chemicznej kończąc.

Wszystkie standardowe frezy tarczowo-piłkowe posiadają określone w danych średnicach zbieżności powierzchni bocznych, co zapobiega zacieraniu się narzędzia w procesie cięcia.

Możliwość zamówienia frezów o innych parametrach grubości, średnicy otworu oraz ilości i geometrii uzębienia, co pozwala na precyzyjne zaspokojenie potrzeb i oczekiwań klienta.

W celu zwiększenia żywotności istnieje możliwość pokrywania narzędzia powłokami uszlachetniającymi, np. PVD.

W przypadku pracy w zespole, prosimy o podanie ilości frezów mocowanych na wrzecionie - narzędzia zostaną wykonane na zamówienie specjalne z zachowaniem jednakowej średnicy.

Zastosowanie

Odmianę uzębienia A stosuje się do cięcia materiałów twardych oraz normalnych stali konstrukcyjnych, żeliwa szarego oraz średnio twardych metali nieżelaznych.

Uzębienie trójkątne stosuje się do łatwiej obrabianych materiałów przy mało zmiennym obciążeniu i spokojnych warunkach pracy.

Uzębienie trójkątne w odmianie A stosuje się do obróbki elementów cienkościennych i małych głębokości cięcia.

Uzębienie trójkątne w odmianie A i Aw stosuje się także do nacinania rowków o małej głębokości.

Kąt natarcia zależy od rodzaju ciętego materiału.

Dane techniczne

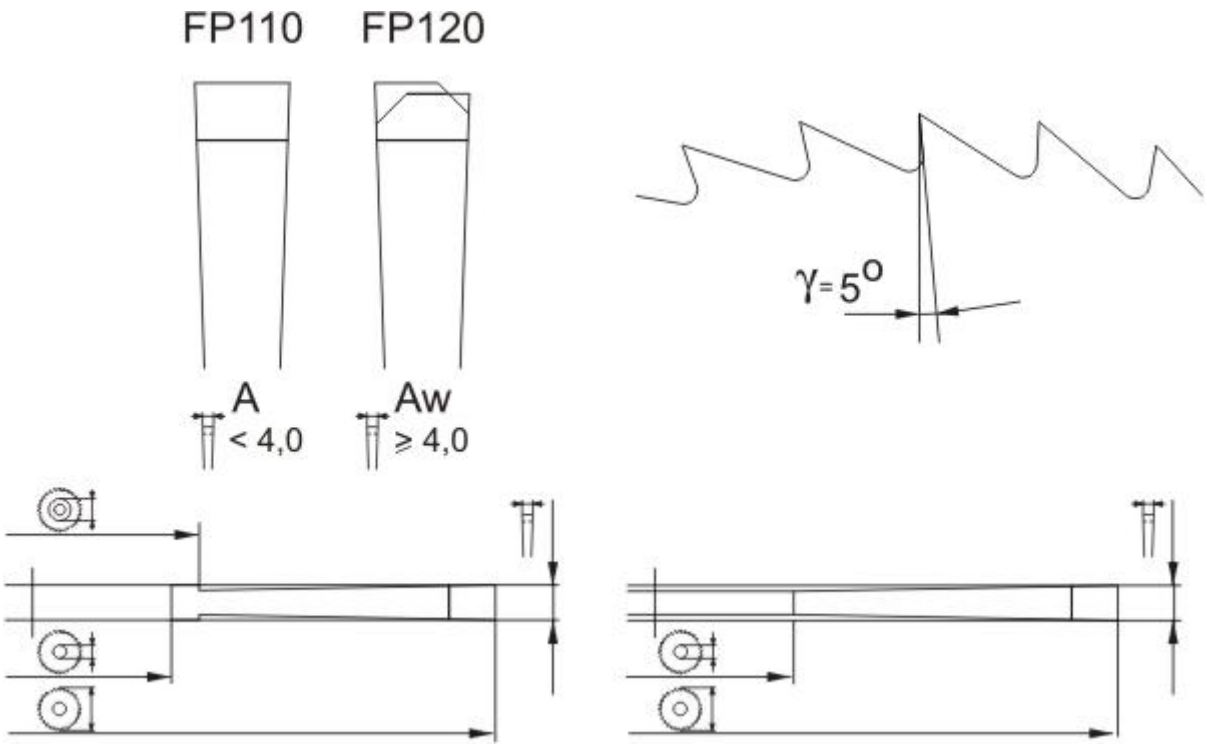

Legenda

D [mm] - średnica zewnętrzna

d [mm] - średnica otworu na wrzeciono

B [mm] - szerokość płytki (Rzaz)

Z - ilość zębów

d1 [mm] - średnica kołnierza

D [mm]	d [mm]	B [mm]	Z	d1 [mm]	Symbol	Dostępność	Cena netto Cena brutto
20	5	0,50	48	-	FP110-0020-0001	do 7 dni	42,30 zł 52,03 zł

D [mm]	d [mm]	B [mm]	Z	d1 [mm]	Symbol	Dostępność	Cena netto Cena brutto
20	5	0,60	48	-	FP110-0020-0009	do 7 dni	42,30 zł 52,03 zł
20	5	0,80	48	-	FP110-0020-0003	do 7 dni	43,60 zł 53,63 zł
25	8	0,50	48	-	FP110-0025-0025	do 7 dni	36,50 zł 44,90 zł
25	8	0,50	64	-	FP110-0025-0010	do 7 dni	36,50 zł 44,90 zł
25	8	0,60	48	-	FP110-0025-0023	do 7 dni	36,50 zł 44,90 zł
25	8	0,60	64	-	FP110-0025-0014	Niedostepny	
25	8	0,80	48	-	FP110-0025-0011	do 7 dni	38,10 zł 46,86 zł
25	8	0,80	64	-	FP110-0025-0024	do 7 dni	38,10 zł 46,86 zł
25	8	1,00	48	-	FP110-0025-0008	do 7 dni	38,70 zł 47,60 zł
32	8	0,25	100	-	FP110-0032-0015	do 7 dni	35,30 zł 43,42 zł
32	8	0,50	64	-	FP110-0032-0011	do 7 dni	38,70 zł 47,60 zł
32	8	0,60	64	-	FP110-0032-0019	do 7 dni	39,20 zł 48,22 zł
32	8	0,80	64	-	FP110-0032-0009	do 7 dni	40,70 zł 50,06 zł
32	8	1,60	48	-	FP110-0032-0005	Niedostepny	
40	10	0,30	100	-	FP110-0040-0002	do 7 dni	39,60 zł 48,71 zł
40	10	0,40	100	-	FP110-0040-0015	do 7 dni	37,70 zł 46,37 zł
40	10	1,00	64	-	FP110-0040-0012	do 72h	35,80 zł 44,03 zł

D [mm]	d [mm]	B [mm]	Z	d1 [mm]	Symbol	Dostępność	Cena netto Cena brutto
50	13	0,25	128	-	FP110-0050-0014	do 72h	34,50 zł 42,44 zł
50	13	0,30	128	-	FP110-0050-0008	do 7 dni	39,20 zł 48,22 zł
50	13	0,40	100	-	FP110-0050-0010	do 72h	35,80 zł 44,03 zł
50	13	0,50	100	-	FP110-0050-0005	do 72h	35,80 zł 44,03 zł
50	13	0,60	100	-	FP110-0050-0007	do 72h	35,80 zł 44,03 zł
50	13	0,80	80	-	FP110-0050-0002	do 72h	37,10 zł 45,63 zł
50	13	1,00	80	-	FP110-0050-0001	do 72h	38,80 zł 47,72 zł
50	13	2,00	64	-	FP110-0050-0006	do 7 dni	53,50 zł 65,81 zł
63	16	0,25	160	-	FP110-0063-0015	do 7 dni	43,90 zł 54,00 zł
63	16	0,30	128	-	FP110-0063-0023	do 7 dni	43,90 zł 54,00 zł
63	16	0,30	200	-	FP110-0063-0031	do 45 dni	45,50 zł 55,97 zł
63	16	0,50	128	-	FP110-0063-0003	do 45 dni	43,90 zł 54,00 zł
63	16	0,60	100	-	FP110-0063-0004	do 72h	37,70 zł 46,37 zł
63	16	0,80	100	-	FP110-0063-0005	do 72h	42,00 zł 51,66 zł
63	16	1,00	80	-	FP110-0063-0036	do 72h	44,30 zł 54,49 zł
63	16	1,00	100	-	FP110-0063-0006	do 72h	40,20 zł 49,45 zł

D [mm]	d [mm]	B [mm]	Z	d1 [mm]	Symbol	Dostępność	Cena netto Cena brutto
63	16	1,20	80	-	FP110-0063-0007	do 72h	44,70 zł 54,98 zł
63	16	1,20	100	-	FP110-0063-0032	do 72h	40,60 zł 49,94 zł
63	16	1,60	64	-	FP110-0063-0035	do 72h	43,50 zł 53,51 zł
63	16	1,60	80	-	FP110-0063-0008	do 45 dni	43,50 zł 53,51 zł
63	16	1,60	100	-	FP110-0063-0033	do 7 dni	47,90 zł 58,92 zł
63	16	2,00	80	-	FP110-0063-0009	do 7 dni	54,90 zł 67,53 zł
63	16	2,00	100	-	FP110-0063-0034	do 7 dni	57,00 zł 70,11 zł
63	16	3,00	64	-	FP110-0063-0011	do 72h	74,70 zł 91,88 zł
63	16	4,00	64	-	FP120-0063-0003	do 72h	84,40 zł 103,81 zł
80	22	0,50	128	-	FP110-0080-0020	do 7 dni	50,30 zł 61,87 zł
80	22	0,60	128	-	FP110-0080-0017	do 7 dni	51,10 zł 62,85 zł
80	22	0,80	100	36	FP110-0080-0037	do 7 dni	53,80 zł 66,17 zł
80	22	0,80	128	36	FP110-0080-0022	do 7 dni	53,80 zł 66,17 zł
80	22	1,00	100	36	FP110-0080-0008	do 7 dni	55,80 zł 68,63 zł
80	22	1,00	128	36	FP110-0080-0038	Niedostepny	
80	22	1,20	100	36	FP110-0080-0009	do 7 dni	59,30 zł 72,94 zł
80	22	1,20	128	36	FP110-0080-0039	do 7 dni	59,30 zł 72,94 zł

D [mm]	d [mm]	B [mm]	Z	d1 [mm]	Symbol	Dostępność	Cena netto Cena brutto
80	22	1,60	80	36	FP110-0080-0036	do 7 dni	64,50 zł 79,34 zł
80	22	1,60	100	36	FP110-0080-0010	do 7 dni	64,50 zł 79,34 zł
80	22	1,60	128	36	FP110-0080-0040	do 7 dni	64,50 zł 79,34 zł
80	22	2,00	80	36	FP110-0080-0011	do 7 dni	66,90 zł 82,29 zł
80	22	2,50	80	36	FP110-0080-0018	do 7 dni	79,90 zł 98,28 zł
80	22	3,00	80	36	FP110-0080-0012	do 7 dni	99,50 zł 122,39 zł
80	22	4,00	64	36	FP120-0080-0003	do 72h	113,60 zł 139,73 zł
80	22	5,00	64	36	FP120-0080-0004	do 72h	134,00 zł 164,82 zł
80	22	6,00	64	36	FP120-0080-0005	do 72h	144,60 zł 177,86 zł
100	22	0,50	300	-	FP110-0100-0019	do 7 dni	70,00 zł 86,10 zł
100	22	0,60	160	-	FP110-0100-0003	do 7 dni	61,60 zł 75,77 zł
100	22	0,80	128	40	FP110-0100-0015	do 7 dni	64,40 zł 79,21 zł
100	22	1,00	100	40	FP110-0100-0041	do 7 dni	66,30 zł 81,55 zł
100	22	1,00	128	40	FP110-0100-0014	do 7 dni	66,20 zł 81,43 zł
100	22	1,20	100	40	FP110-0100-0044	do 7 dni	69,50 zł 85,49 zł
100	22	1,20	128	40	FP110-0100-0004	do 7 dni	70,80 zł 87,08 zł

D [mm]	d [mm]	B [mm]	Z	d1 [mm]	Symbol	Dostępność	Cena netto Cena brutto
100	22	1,60	100	40	FP110-0100-0005	do 7 dni	80,40 zł 98,89 zł
100	22	1,60	128	40	FP110-0100-0042	do 7 dni	80,40 zł 98,89 zł
100	22	2,00	80	40	FP110-0100-0046	do 7 dni	88,20 zł 108,49 zł
100	22	2,00	100	40	FP110-0100-0006	do 7 dni	88,20 zł 108,49 zł
100	22	2,50	100	40	FP110-0100-0027	do 72h	107,80 zł 132,59 zł
100	22	3,00	80	40	FP110-0100-0007	do 72h	121,70 zł 149,69 zł
100	22	4,00	80	40	FP120-0100-0001	do 72h	138,40 zł 170,23 zł
100	22	4,00	100	40	FP120-0100-0004	do 72h	138,40 zł 170,23 zł
100	22	5,00	80	40	FP120-0100-0002	do 72h	159,40 zł 196,06 zł
125	22	0,60	160	-	FP110-0125-0020	do 7 dni	88,00 zł 108,24 zł
125	22	0,80	128	40	FP110-0125-0040	do 7 dni	90,40 zł 111,19 zł
125	22	0,80	160	40	FP110-0125-0001	do 7 dni	90,40 zł 111,19 zł
125	22	1,00	128	40	FP110-0125-0036	do 7 dni	92,60 zł 113,90 zł
125	22	1,00	160	40	FP110-0125-0037	do 7 dni	92,60 zł 113,90 zł
125	22	1,20	128	40	FP110-0125-0038	do 7 dni	94,10 zł 115,74 zł
125	22	1,30	128	40	FP110-0125-0035	do 72h	101,50 zł 124,85 zł

D [mm]	d [mm]	B [mm]	Z	d1 [mm]	Symbol	Dostępność	Cena netto Cena brutto
125	22	2,00	128	40	FP110-0125-0010	do 72h	117,00 zł 143,91 zł
125	22	2,50	100	40	FP110-0125-0017	do 72h	141,10 zł 173,55 zł
125	22	3,00	100	40	FP110-0125-0039	do 72h	160,80 zł 197,78 zł
125	22	4,00	100	40	FP120-0125-0001	do 72h	199,60 zł 245,51 zł
125	22	5,00	80	40	FP120-0125-0002	do 72h	231,50 zł 284,75 zł
125	22	6,00	80	40	FP120-0125-0003	do 72h	257,10 zł 316,23 zł
160	32	1,00	160	63	FP110-0160-0002	do 72h	137,00 zł 168,51 zł
160	32	1,20	160	63	FP110-0160-0005	do 72h	138,50 zł 170,36 zł
160	32	1,60	128	63	FP110-0160-0017	do 72h	150,00 zł 184,50 zł
160	32	1,60	160	63	FP110-0160-0011	do 72h	150,00 zł 184,50 zł
160	32	2,00	128	63	FP110-0160-0009	do 72h	164,80 zł 202,70 zł
160	32	2,50	128	63	FP110-0160-0010	do 72h	195,70 zł 240,71 zł
160	32	3,00	128	63	FP110-0160-0007	do 72h	224,60 zł 276,26 zł
160	32	4,00	100	63	FP120-0160-0001	do 72h	276,40 zł 339,97 zł
160	32	5,00	100	63	FP120-0160-0002	do 72h	331,10 zł 407,25 zł
160	32	6,00	100	63	FP120-0160-0003	do 72h	371,30 zł 456,70 zł

D [mm]	d [mm]	B [mm]	Z	d1 [mm]	Symbol	Dostępność	Cena netto Cena brutto
200	32	1,00	200	63	FP110-0200-0001	do 72h	251,20 zł 308,98 zł
200	32	1,20	160	63	FP110-0200-0015	Niedostepny	
200	32	1,30	160	63	FP110-0200-0003	do 72h	263,50 zł 324,11 zł
200	32	2,00	160	63	FP110-0200-0004	do 72h	286,00 zł 351,78 zł
200	32	2,50	160	63	FP110-0200-0006	do 72h	338,30 zł 416,11 zł
200	32	3,00	128	63	FP110-0200-0007	do 72h	369,50 zł 454,49 zł
200	32	4,00	128	63	FP120-0200-0001	do 72h	445,30 zł 547,72 zł
200	32	5,00	128	63	FP120-0200-0002	Niedostepny	
200	32	6,00	100	63	FP120-0200-0004	Niedostepny	
250	32	1,60	160	63	FP110-0250-0009	Niedostepny	
250	32	2,00	200	63	FP110-0250-0001	do 72h	447,20 zł 550,06 zł
250	32	2,50	160	63	FP110-0250-0008	Niedostepny	
250	32	3,00	160	63	FP110-0250-0002	do 72h	646,20 zł 794,83 zł
250	32	4,00	160	63	FP120-0250-0001	Niedostepny	
250	32	5,00	128	63	FP120-0250-0002	Niedostepny	
250	32	6,00	128	63	FP120-0250-0003	Niedostepny	
315	40	2,50	200	80	FP110-0315-0002	do 72h	724,10 zł 890,64 zł