PUNTA Robert Malinowski
Piaskowa 6
82-300 Elbląg
NIP: 5782803312 REGON: 280324139



LIGNATOOL ZESTAW SZABLONÓW CIESIELSKICH PROFESSIONAL LT180/LT140

Dostępny do 7 dni
Producent : LIGNATOOL
Data wygenerowania: 2026-11-23

Zalety używania szablonów ciesielskich

Zmienne przekroje drewna

Zmienna długość czopa

Możliwość frezowania pod kątem

Szybki i łatwy montaż

Przenośny, do użytki w warsztacie i na budowie

Niedrogie wykonanie połączeń

Nie wymaga złącz metalowych

Możliwość zastosowania przez każdą firmę ciesielską

Estetyczne połączenie drewna odpowiadające wysokim wymaganiom

Bezpieczne frezowanie dzięki szablonom

Instrukcja obsługi szblonów

PUNTA Robert Malinowski
Piaskowa 6
82-300 Elbląg
NIP: 5782803312 REGON: 280324139

Szablon żeński	Szablon męski
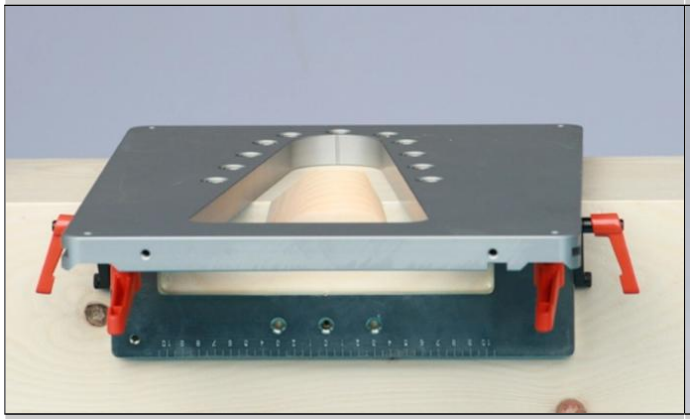	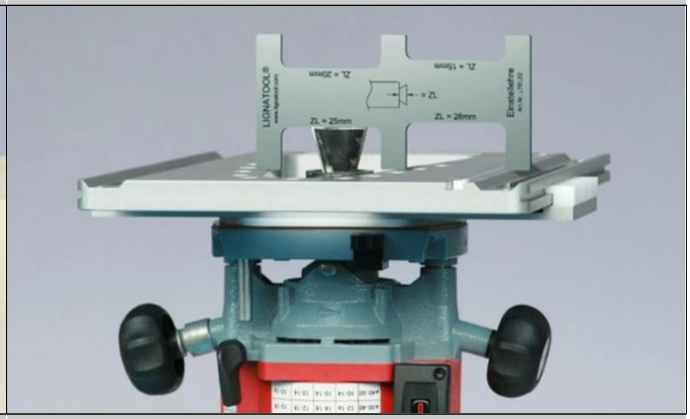
1. Ustalić wysokość połączenia i nastawić szablon żeński	1. Przy pomocy wskaźnika nastawić wielość czopa jego głębokość na frezarce górnowrzecionowej
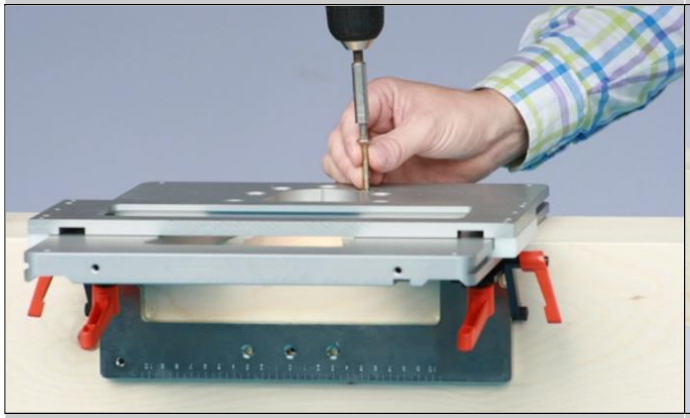	
2. Zamocować szablon - za pomocą ścisku stolarskiego lub wkrętu do drewna	2. Zamacować szablon za pomocą ścisku stolarskiego lub wkrętów do drewna
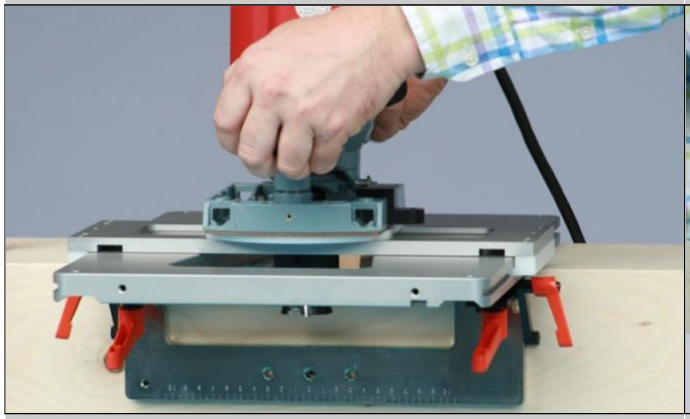	
3. Poprzez obrót o 90 zamocować frezarkę na prowadnicy	3. Poprzez obrót o 90 zamocować frezarkę na prowadnicy

PUNTA Robert Malinowski
Piaskowa 6
82-300 Elbląg
NIP: 5782803312 REGON: 280324139

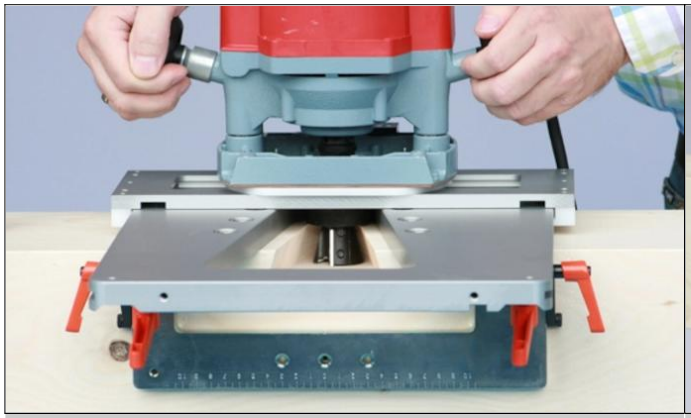

4. Wyfrezować gniazdo



4. Wyfrezować czop

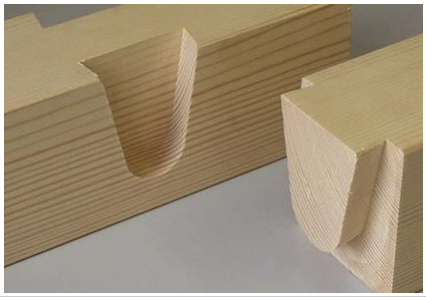

I gotowe! Doskonałe połączenie drewniane, łatwo, szybko i czysto.

Zestaw zawiera

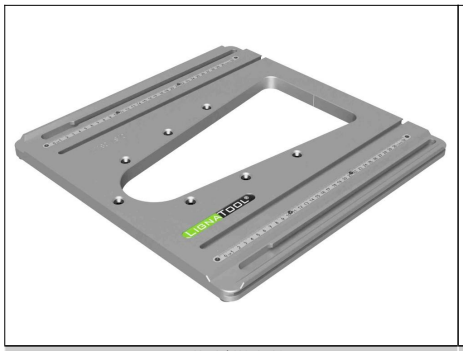

Szablon żeński (gniazdo)

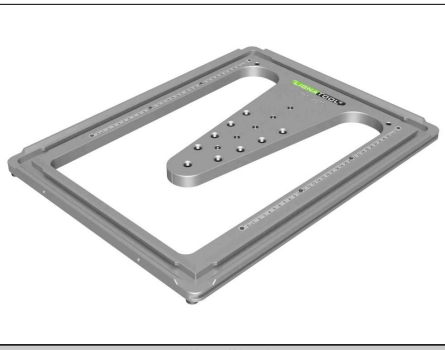

Szablon męski (czopa)

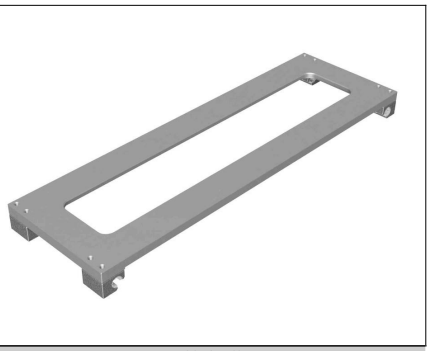

Prowadnica frezarki

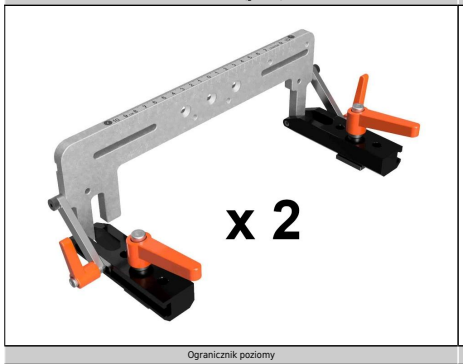

Ogranicznik poziomy



Ogranicznik boczny



Osłona przeciwwiórowa pozioma

PUNTA Robert Malinowski
Piaskowa 6
82-300 Elbląg
NIP: 5782803312 REGON: 280324139

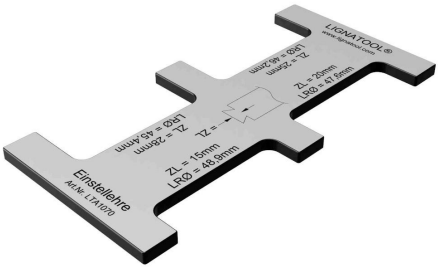		
Wskaźnik wielkości czopa		

Dzięki temu szablonowi możesz wykonać następujące połączenia drewniane

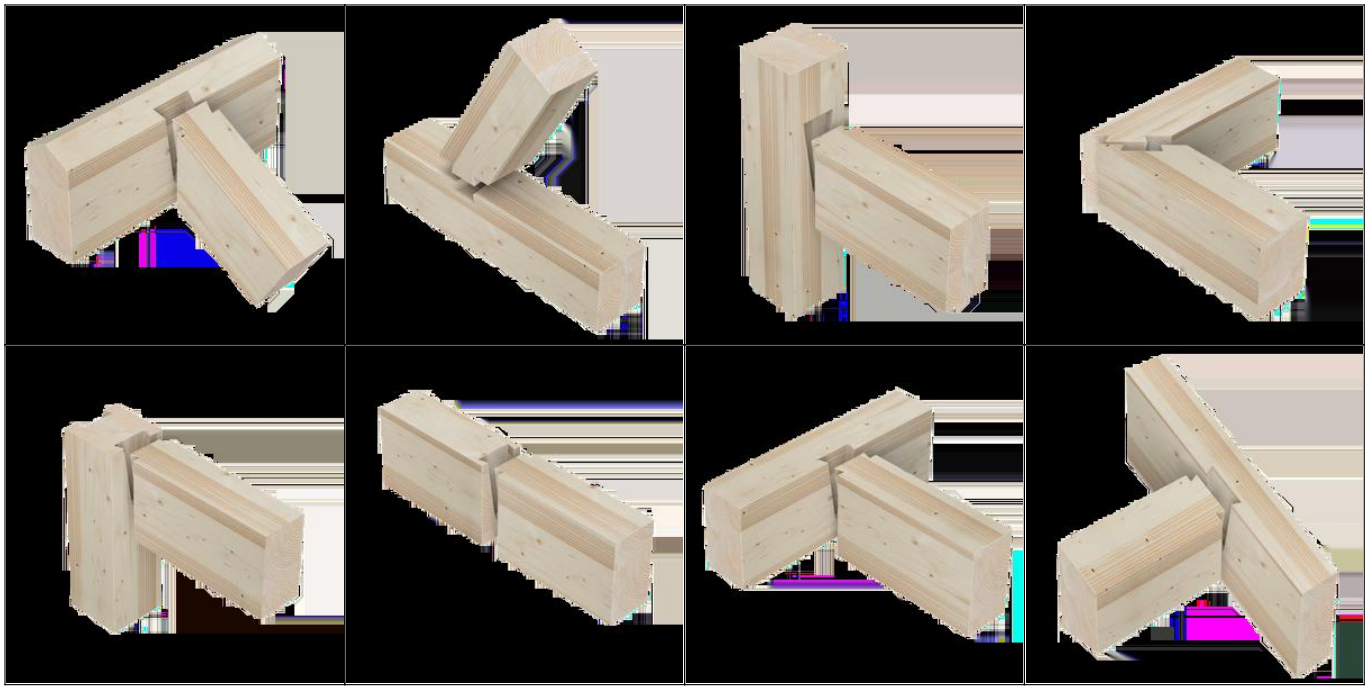

Opis	Symbol	Dostępność	Cena netto Cena brutto
LT140	LTA1167	do 7 dni	11 619,60 zł 14 292,11 zł
LT180	LTA1165	do 7 dni	11 481,60 zł 14 122,37 zł