PUNTA Robert Malinowski
Piaskowa 6
82-300 Elbląg
NIP: 5782803312 REGON: 280324139



GLOBUS FREZY PEŁNOWĘGLIKOWE WYKAŃCZAJĄCE DO TWORZYW SZTUCZNYCH LS070

Dostępny do 45 dni
Producent : GLOBUS
Data wygenerowania: 2026-11-23

Opis

Frezy pełnowęglikowe - korpus oraz część robocza wykonana z węglika spiekanego.

Specjalna geometria ostrza oraz ułożenie spirali pozwala na łatwe odprowadzenie wiórów i otrzymanie gładkiej powierzchni materiału obrabianego.

Możliwość pokrywania części roboczej freza powłokami uszlachetniającymi znacznie zwiększającymi żywotność narzędzia.

Pełny zakres możliwości serwisowych/usług posprzedażnych: ostrzenie, regeneracja czoła, etc.

Możliwość wykonywania frezów od średnic 3 mm.

Zastosowanie

PUNTA Robert Malinowski
Piaskowa 6
82-300 Elbląg
NIP: 5782803312 REGON: 280324139

Wykańczające frezowanie wąskiej płaszczyzny prosto i krzywoliniowe w tworzywach sztucznych.

Wiercenie otworów w tworzywach sztucznych.

Frezowanie i wiercenie rowków odwodniających oraz otworów do zamocowania zawiasów, klamek w oknach.

Stosowane na frezarkach górnowrzecionowych i wysokowydajnych centrach obróbczych CNC z posuwem mechanicznym.

Dane techniczne

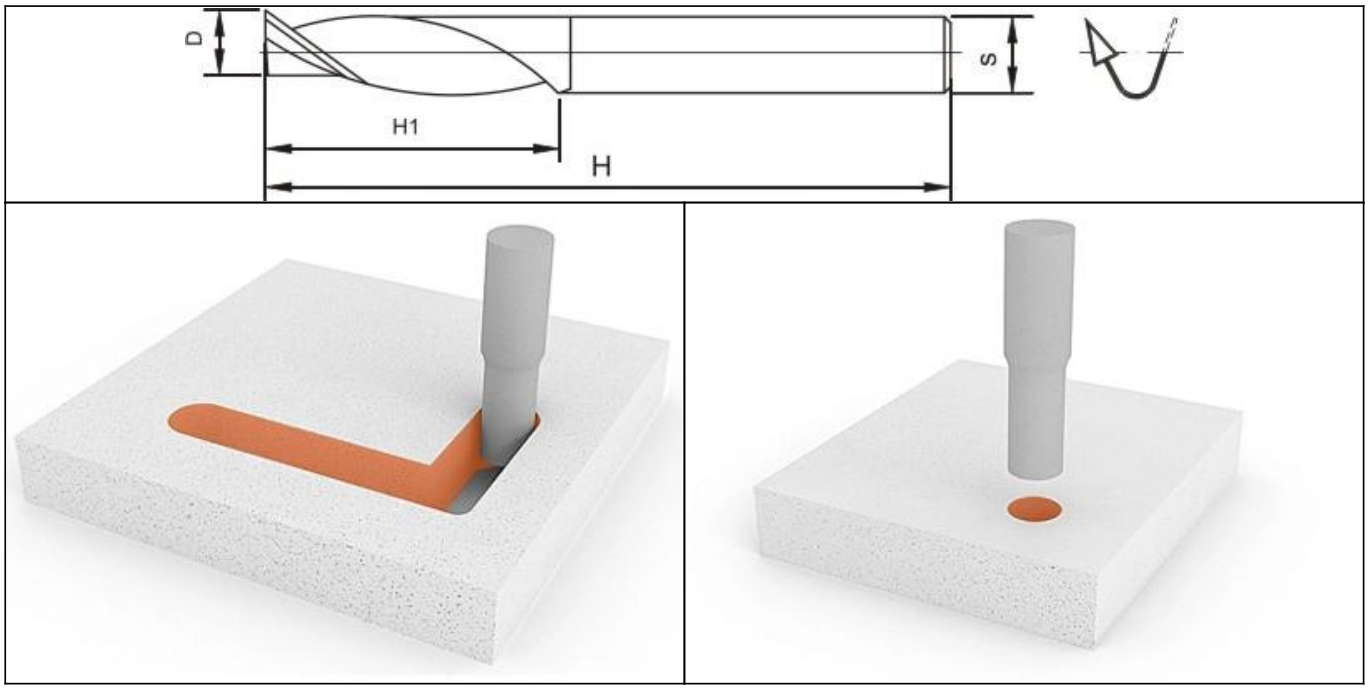

Legenda

D [mm] - średnica freza

H1 [mm] - długość robocza

H [mm] - długość całkowita

S - średnica chwytu

Z - ilość / rodzaj nachylenia spirali

prawy/lewy - prawy lub lewy

D [mm]	H1 [mm]	H [mm]	S [mm]	Z	Prawy / Lewy	Symbol	Dostępność	Cena netto Cena brutto
5	15	80	8	1 pozytyw	prawy	LS070-0005-0003	do 45 dni	141,30 zł 173,80 zł
5	15-25	80	8	1 pozytyw	prawy	LS070-0005-0001	do 45 dni	158,90 zł 195,45 zł
6	15	80	8	1 pozytyw	prawy	LS070-0006-0002	do 45 dni	143,80 zł 176,87 zł
6	15-25	80	8	1 pozytyw	prawy	LS070-0006-0003	do 45 dni	160,00 zł 196,80 zł
8	25	100	8	1 pozytyw	prawy	LS070-0008-0001	Na zamówienie	157,30 zł 193,48 zł
8	25	80	8	1 Pozytyw	prawy	LS070-0008-0008	do 45 dni	182,20 zł 224,11 zł