PUNTA Robert Malinowski
Piaskowa 6
82-300 Elbląg
NIP: 5782803312 REGON: 280324139

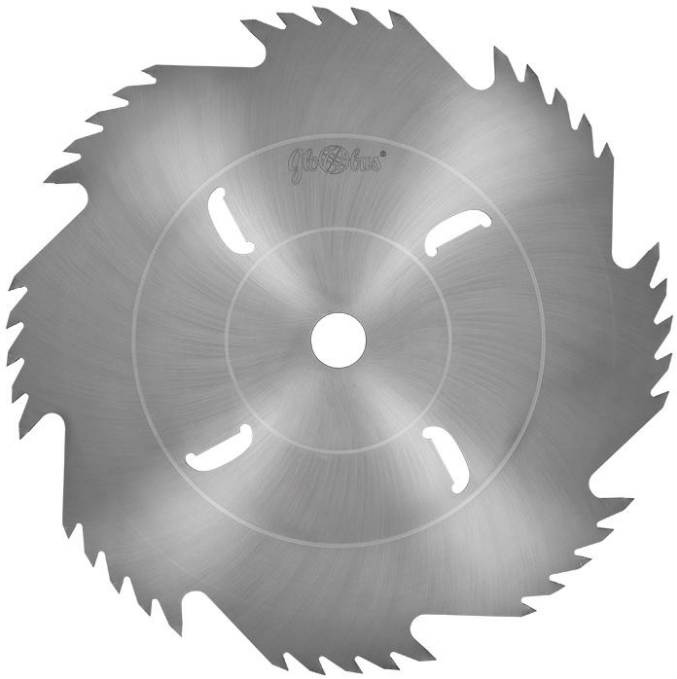

GLOBUS PIŁA TARCZOWA ZWYKŁA WA DO CIĘCIA WZDŁUŻNEGO DREWNA MIĘKKIEGO PT140

Dostępny do 72h
Producent : GLOBUS
Data wygenerowania: 2026-11-25

Opis

Piły wykonane z wysokogatunkowej stali narzędziowej ulepszonej termicznie.

Proces wycinania dysku realizowany z wykorzystaniem technologii laserowej, która wpływa na wysoką dokładność wykonania piły.

Ze względu na ciężkie i często zmienne warunki pracy, narzędzia wykonywane są również w wersji ze szczelinami kompensacyjnymi i specjalnymi nacięciami.

Rowki kompensacyjne zwiększają sztywność dysku, odprowadzając wyższą temperaturę akumulowaną przez piłę w procesie skrawania.

Równomierność i symetria rozwarcia ostrzy - standardowo produkowane w wersji ostrzonej i rozwieranej.

Geometria zęba WA.

Zastosowanie

Piły o uzębieniu grupowym do cięcia wzdłużnego drewna miękkiego.

Stosowane na trakach dwupiłowych, często pracują w układzie wielopił.

Piły tej serii często pracują w układzie wielopił.

Dane techniczne

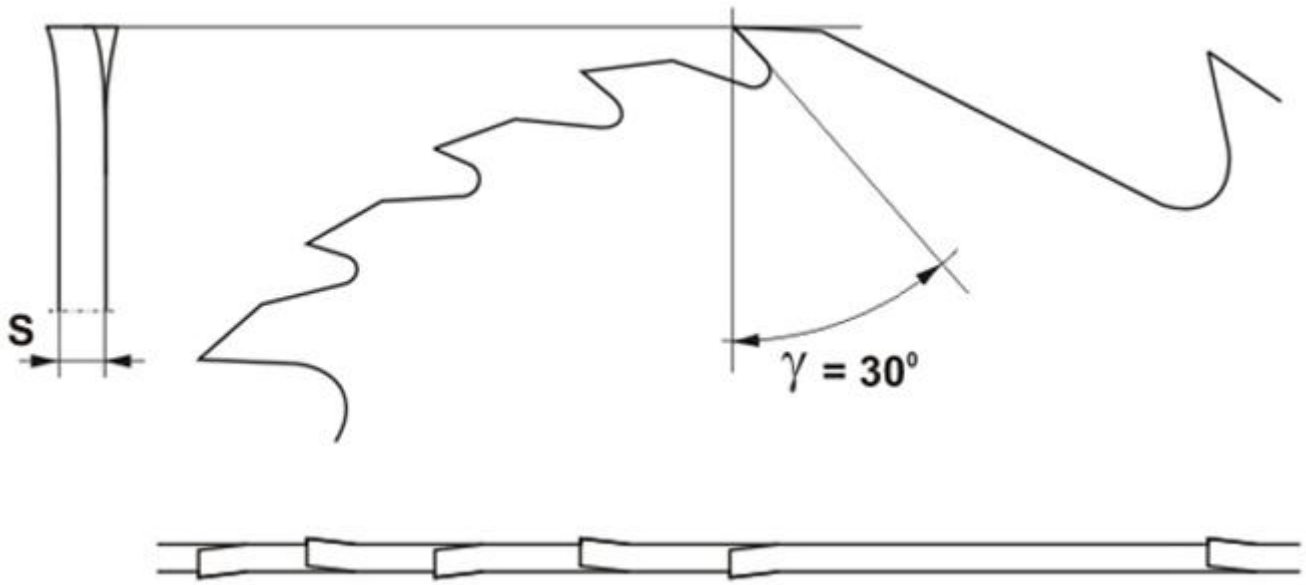

Legenda

D [mm] - średnica zewnętrzna

d [mm] - średnica otworu na wrzeciono

S [mm] - grubość dysku

Z [mm] - ilość zębów

F - otwory chłodzące

D [mm]	d [mm]	S [mm]	Z [szt]	F	Symbol	Dostępność	Cena netto Cena brutto
400	30	3,2	6x4	-	PT140-0400-0001	do 72h	199,80 zł 245,75 zł
400	30	3,5	6x4	-	PT140-0400-0003	Na zamówienie	124,80 zł 153,50 zł
400	50	3,2	6x4	-	PT140-0400-0002	Na zamówienie	123,30 zł 151,66 zł
400	50	3,5	6x4	-	PT140-0400-0005	Na zamówienie	124,80 zł 153,50 zł
450	30	3,2	6x4	-	PT140-0450-0003	do 72h	231,50 zł 284,75 zł
450	50	3,2	6x4	-	PT140-0450-0001	do 72h	230,80 zł 283,88 zł
450	50	3,5	6x4	-	PT140-0450-0002	Na zamówienie	147,40 zł 181,30 zł
450	50	3,5	6x4	F	PT140-0450-0009	Na zamówienie	175,70 zł 216,11 zł
500	30	3,2	8x5	-	PT140-0500-0001	Na zamówienie	172,60 zł 212,30 zł
500	30	3,5	8x5	-	PT140-0500-0003	do 72h	296,30 zł 364,45 zł
630	40	4,0	8x5	-	PT140-0630-0001	do 72h	497,00 zł 611,31 zł
630	40	4,0	8x5	F	PT140-0630-0002	do 72h	512,90 zł 630,87 zł
710	40	4,0	8x5	-	PT140-0710-0003	Na zamówienie	346,30 zł 425,95 zł
710	40	4,5	8x5	F	PT140-0710-0002	do 72h	796,90 zł 980,19 zł

D [mm]	d [mm]	S [mm]	Z [szt]	F	Symbol	Dostępność	Cena netto Cena brutto
800	40	5,0	8x5	F	PT140-0800-0006	do 72h	1 266,70 zł 1 558,04 zł
800	65	5,0	8x5	F	PT140-0800-0008	do 72h	1 266,70 zł 1 558,04 zł
900	40	5,0	8x5	-	PT140-0900-0001	do 72h	1 464,10 zł 1 800,84 zł
900	40	5,0	8x5	F	PT140-0900-0010	Na zamówienie	729,30 zł 897,04 zł
900	65	5,0	8x5	-	PT140-0900-0002	Na zamówienie	671,80 zł 826,31 zł
1000	40	5,5	8x5	F	PT140-1000-0007	Na zamówienie	1 025,10 zł 1 260,87 zł