PUNTA Robert Malinowski
Piaskowa 6
82-300 Elbląg
NIP: 5782803312 REGON: 280324139



GLOBUS PIŁA TARCZOWA ZWYKŁA KA DO CIĘCIA WZDŁUŻNEGO DREWNA PT100

Na zamówienie
Producent : GLOBUS
Data wygenerowania: 2026-11-25

Zastosowanie

Piły przeznaczone do cięcia wzdłużnego drewna miękkiego.

Informacje

Piły wykonane są z wysokogatunkowej stali narzędziowej ulepszonej termicznie.

Proces wycinania dysku realizowany jest techniką laserową, co wpływa na dokładność wykonania pił.

Standardowe piły wykonywane są w wersji ostrzonej i rozwieranej.

Ze względu na ciężkie i jednocześnie różne warunki pracy, narzędzia wykonywane są także w wersjach ze szczelinami kompensacyjnymi oraz specjalnymi wycięciami, które zmniejszają wpływ temperatury na sztywność

dysku.

Dane techniczne

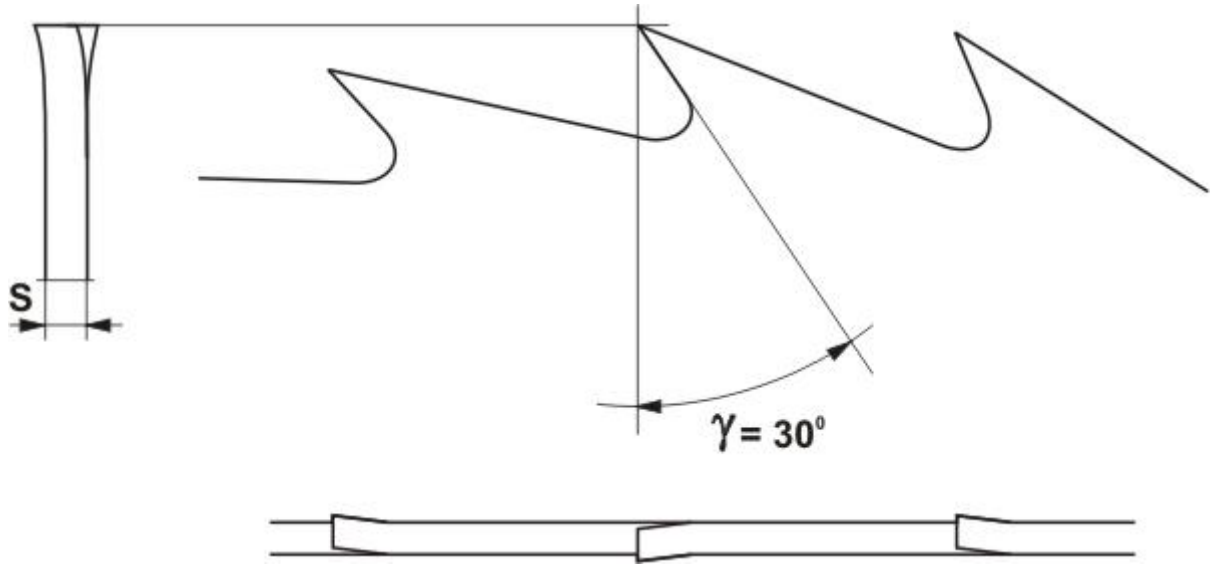

Legenda

D [mm] - średnica zewnętrzna

d [mm] - średnica otworu na wrzeciono

S [mm] - grubość dysku

Z [mm] - ilość zębów

D [mm]	d [mm]	S [mm]	Z [szt]	Symbol	Dostępność	Cena netto Cena brutto
315	30	2,5	30	PT100-0315-0002	Na zamówienie	78,20 zł 96,19 zł

PUNTA Robert Malinowski
Piaskowa 6
82-300 Elbląg
NIP: 5782803312 REGON: 280324139

D [mm]	d [mm]	S [mm]	Z [szt]	Symbol	Dostępność	Cena netto Cena brutto
450	30	2,5	36	PT100-0450-0001	Na zamówienie	123,60 zł 152,03 zł