PUNTA Robert Malinowski
Piaskowa 6
82-300 Elbląg
NIP: 5782803312 REGON: 280324139



GLOBUS PIŁA DO ELEKTRONARZĘDZI Z PŁYTKAMI HM SERII SET1 PS672

Na zamówienie
Producent : GLOBUS
Data wygenerowania: 2026-11-25

Zastosowanie

Piły do wszystkich standardowych prac przy obróbce drewna litego miękkiego i twardego.

Dane techniczne

PUNTA Robert Malinowski
Piaskowa 6
82-300 Elbląg
NIP: 5782803312 REGON: 280324139

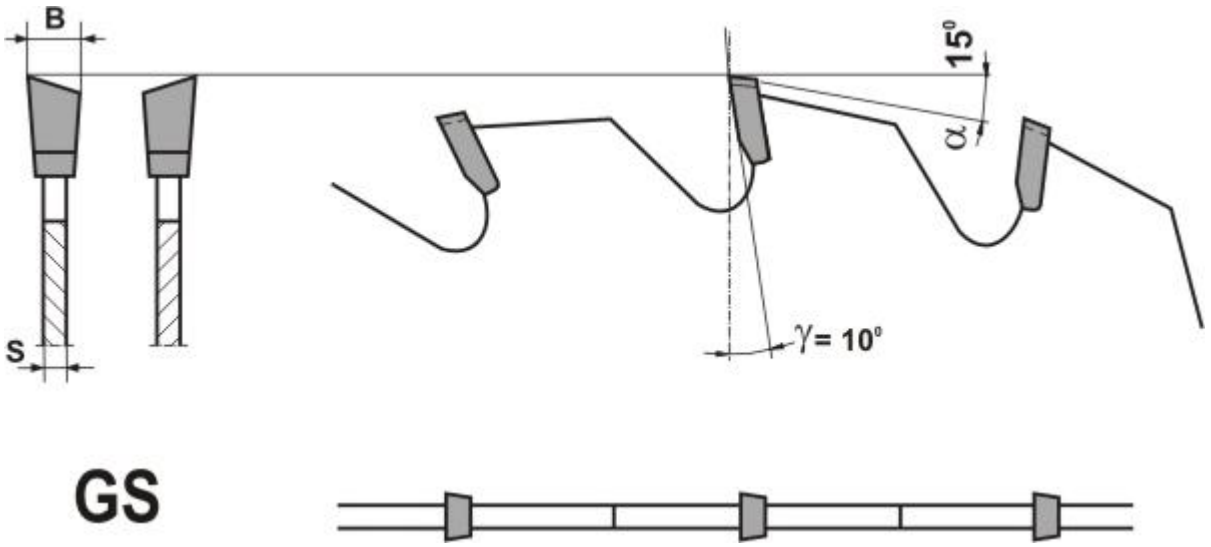

Informacje

Laserowo wycinany dysk oraz szczeliny kompensacyjne.

Piły o małym rzazie.

Wzmocniona konstrukcja zęba.

Szeroki zakres typowymiarowy w średnicach od Ø 130 do Ø 200 mm.

Dostosowany do większości elektronarzędzi na rynku.

Legenda

D [mm] - średnica zewnętrzna

d [mm] - średnica otworu na wrzeciono

B [mm] - "RZAZ" (szerokość płytki)

S [mm] - grubość dysku

Z [mm] - ilość zębów

D [mm]	d [mm]	B [mm]	S [mm]	Z [szt]	do elektronarzędzi	Symbol	Dostępność	Cena netto Cena brutto
130	20	2,4	1,4	12	BOSCH PKS 40, SKIL 5240E, 5240A	PS672-0130-0001	Na zamówienie	46,71 zł 57,45 zł
140	20	2,4	1,4	14	BOSCH PKS46, METABO KS0852S, PERLES KS50, KS5	PS672-0140-0001	Na zamówienie	51,63 zł 63,50 zł