PUNTA Robert Malinowski
Piaskowa 6
82-300 Elbląg
NIP: 5782803312 REGON: 280324139



GLOBUS PIŁY BRYTAN MAX DO PILAREK STOLIKOWYCH PS685

Dostępny do 72h
Producent : GLOBUS
Data wygenerowania: 2026-11-25

Opis

Dysk piły wycięty techniką laserową z wysokogatunkowej stali ulepszonej termicznie, zapewnia wysoką dokładność wykonania i sztywność narzędzia podczas pracy.

Specjalny gatunek i kształt węglika spiekanego oraz konstrukcja zęba gwarantują większą żywotność i pewność pracy oraz umożliwiają wielokrotne ostrzenie.

Specjalna wzmocniona konstrukcja zęba połączona ogranicznikiem posuwu zapewnia dłuższą żywotność piły.

Proces ostrzenia realizowany na sterowanych numerycznie ostrzarkach CNC z zachowaniem określonych parametrów pracy ściernicy zapewnia bardzo ostre krawędzie zębów z węglika spiekanego.

Szeroki zakres typowymiarowy pił BRYTAN MAX w średnicach od 300 do 450 mm, dostosowany do większości pilarek budowlanych na rynku.

Zastosowanie

Idealna piła o uniwersalnym zastosowaniu do ogólnobudowlanych prac na placu budowy.

Konstrukcja piły umożliwia cięcie drewna i materiałów drewnopochodnych z pokrytych pozostałościami zapraw budowlanych.

Dedykowana również do cięcia drewna z metalicznymi wtrąceniami np. gwoździami, zszywkami, etc.

Dane techniczne

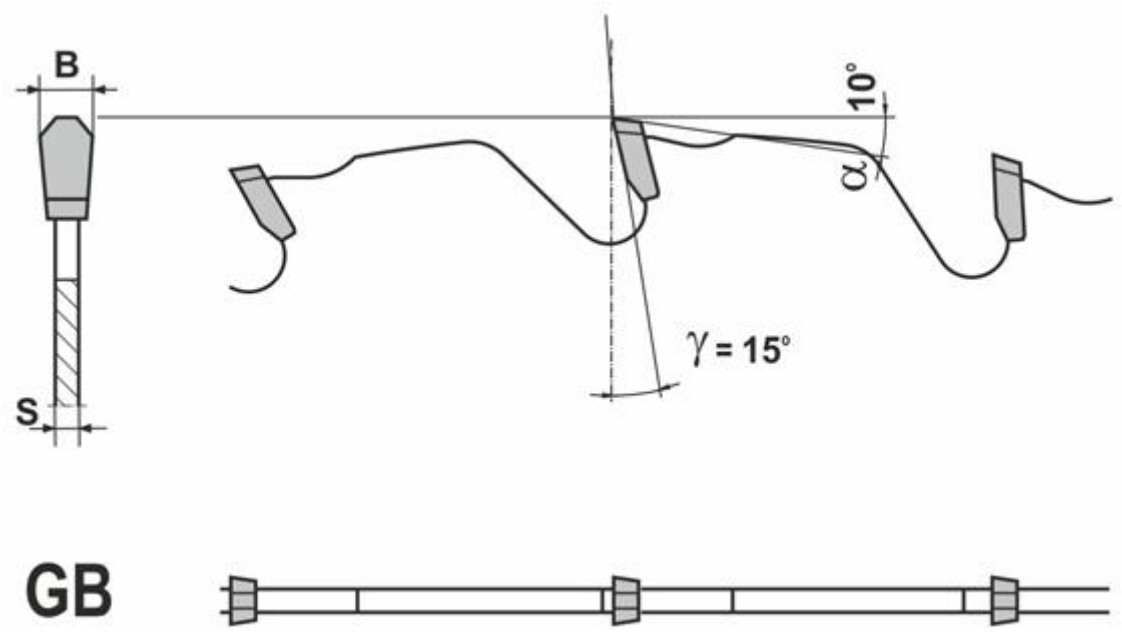

Legenda

D [mm] - średnica zewnętrzna

d [mm] - średnica otworu na wrzeciono

B [mm] - "RZAZ" (szerokość płytki)

S [mm] - grubość dysku

Z [mm] - ilość zębów

D [mm]	d [mm]	B [mm]	S [mm]	Z [szt]	Symbol	Dostępność	Cena netto Cena brutto
300	30	3,2	2,2	24	PS685-0300-0002	do 72h	180,00 zł 221,40 zł
350	30	3,6	2,5	28	PS685-0350-0001	do 72h	210,00 zł 258,30 zł
400	30	4,0	2,8	36	PS685-0400-0001	do 72h	270,60 zł 332,84 zł
450	30	4,0	2,8	36	PS685-0450-0001	do 72h	310,00 zł 381,30 zł