PUNTA Robert Malinowski
Piaskowa 6
82-300 Elbląg
NIP: 5782803312 REGON: 280324139



GLOBUS PIŁA DO ELEKTRONARZĘDZI Z PŁYTKAMI HM SERII GB15 TYPE BRYTAN PS675

Na zamówienie
Producent : GLOBUS
Data wygenerowania: 2026-11-25

Zastosowanie

Piły ogólnobudowlane o zastosowaniu uniwersalnym.

Specjalna konstrukcja piły umożliwia cięcie drewna i materiałów drewnopochodnych z pozostałościami zapraw budowlanych oraz z metalicznymi wtrąceniami np. gwoździami.

Dysk piły wycięty techniką laserową z wysokogatunkowej stali ulepszonej termicznie, zapewnia dużą dokładność wykonania oraz sztywność narzędzia podczas pracy.

Specjalny węglik spiekany gwarantuje długą żywotność i umożliwia wielokrotne ostrzenie.

Szeroki zakres typowymiarowy w średnicach od Ø 150 do Ø 230 mm, dostosowany do większości elektronarzędzi na rynku.

PUNTA Robert Malinowski
Piaskowa 6
82-300 Elbląg
NIP: 5782803312 REGON: 280324139

Dane techniczne

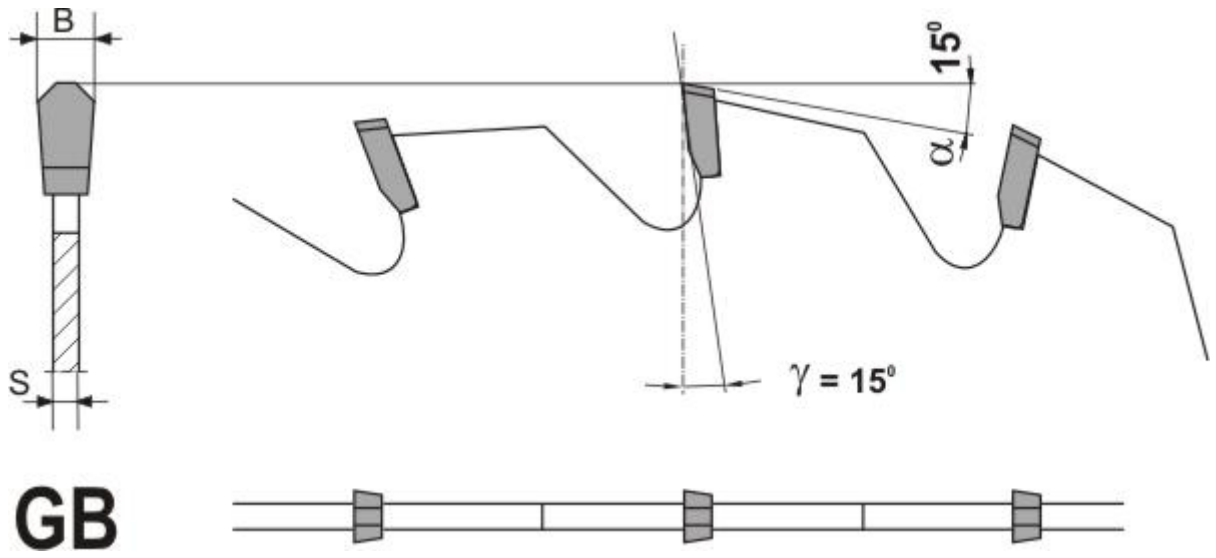

Legenda

D [mm] - średnica zewnętrzna

d [mm] - średnica otworu na wrzeciono

B [mm] - "RZAZ" (szerokość płytki)

S [mm] - grubość dysku

Z [mm] - ilość zębów

D [mm]	d [mm]	B [mm]	S [mm]	Z [szt]	do elektronarzędzi	Symbol	Dostępność	Cena netto Cena brutto
160	20	2,7	1,6	12	BOSCH GKS 55 CE, MILWAUKEE CS55, Metabo KS 54	PS675-0160-0001	Na zamówienie	71,69 zł 88,18 zł

D [mm]	d [mm]	B [mm]	S [mm]	Z [szt]	do elektronarzędzi	Symbol	Dostępność	Cena netto Cena brutto
180	30	2,7	1,6	12	Bosch 550; Festo AU60S, AU55S, AUT60S; Hitach	PS675-0180-0001	Na zamówienie	74,34 zł 91,44 zł
190	30	2,7	1,6	14	BOSCH GKS 65 CE, MAKITA 5705R, HITACHI C7BU2,	PS675-0190-0003	Na zamówienie	82,31 zł 101,24 zł
200	30	2,7	1,6	16	HITACHI C9U, METABO KS85, PERLES KS170, FESTO	PS675-0200-0001	Na zamówienie	86,29 zł 106,14 zł
210	30	2,7	1,6	16	BLACK&DECKER KS 810, DWT HKS-210 VS, FEST	PS675-0210-0001	Na zamówienie	87,62 zł 107,77 zł
230	30	2,7	1,6	16	FESTOOL CS 70, Metabo KS 85	PS675-0230-0001	Na zamówienie	90,28 zł 111,04 zł