PUNTA Robert Malinowski
Piaskowa 6
82-300 Elbląg
NIP: 5782803312 REGON: 280324139



DIMAR FREZ PCD ORKAN DO PLANOWANIA POWIERZCHNI

Dostępny do 45 dni
Producent : DIMAR
Data wygenerowania: 2026-11-23

Opis

Frez PCD do planowania powierzchni z systemem odprowadzania wiórów - "vacum" (oprócz DS4899.000007_40).

Frezy PCD zaprojektowane w sposób, który znacznie ułatwia odsysanie wiórów podczas pracy, a także pozwala na pionowe zagłębianie się w materiale.

Rekomendowany posuw 8-12 m/min.

Zalety:

Doskonała jakość cięcia i idealna powierzchnia;

Wyższa prędkość posuwu;

Możliwość zagłębiania pionowo w materiale;

Zaprojektowane do pracy na maszynach CNC i produkcji masowej;

Dłuższa praca i łatwe przygotowanie do skrawania.

PUNTA Robert Malinowski
Piaskowa 6
82-300 Elbląg
NIP: 5782803312 REGON: 280324139

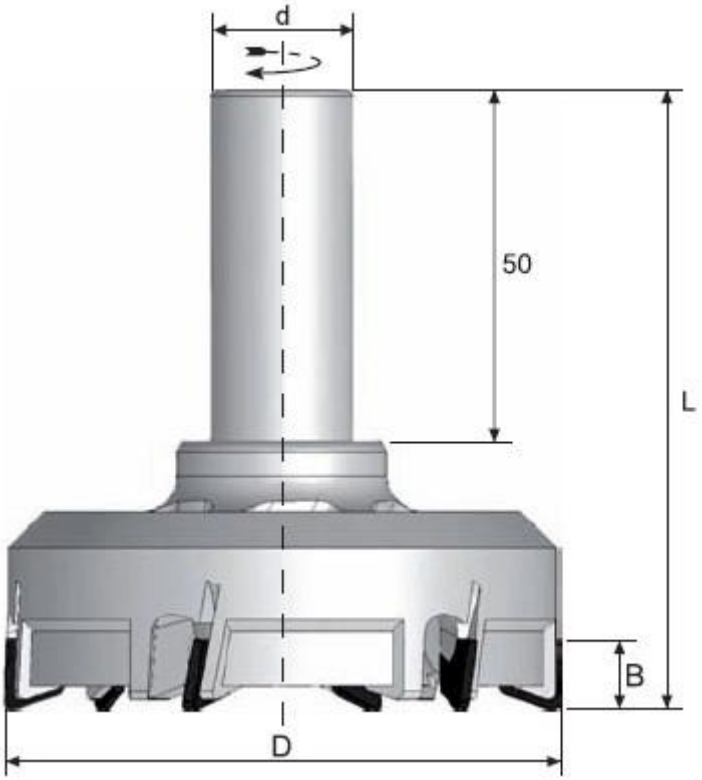

Legenda

D [mm] - średnica robocza

B [mm] - wysokość robocza

L [mm] - długość całkowita freza

Z [szt.] - ilość ostrzy

d [mm] - średnica trzpienia

n [obr/min] - obroty maksymalne

D [mm]	B [mm]	L [mm]	Z [szt]	d [mm]	PCD	n [obr/min]	Symbol	Dostępność	Cena netto Cena brutto
40	15	75	2+2	20x50	H4,0	24000	DS4899.000007.40	do 45 dni	1 350,00 zł 1 660,50 zł
60	10	88	4	20x50	H4,0	16000	DS4899.000007.60	do 45 dni	1 450,00 zł 1 783,50 zł

PUNTA Robert Malinowski
Piaskowa 6
82-300 Elbląg
NIP: 5782803312 REGON: 280324139

D [mm]	B [mm]	L [mm]	Z [szt]	d [mm]	PCD	n [obr/min]	Symbol	Dostępność	Cena netto Cena brutto
80	10	88	6	20x50	H4,5	16000	DS4899.000007.80	do 45 dni	1 900,00 zł 2 337,00 zł