PUNTA Robert Malinowski
Piaskowa 6
82-300 Elbląg
NIP: 5782803312 REGON: 280324139



DIMAR FREZ DO GIĘCIA 180° BENDING

Dostępny do 45 dni
Producent : DIMAR
Data wygenerowania: 2026-11-24

Opis

Frez do gięcia 180° Bending.

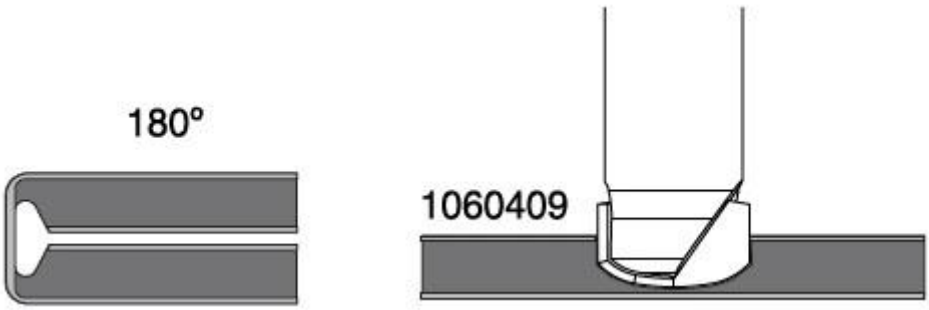

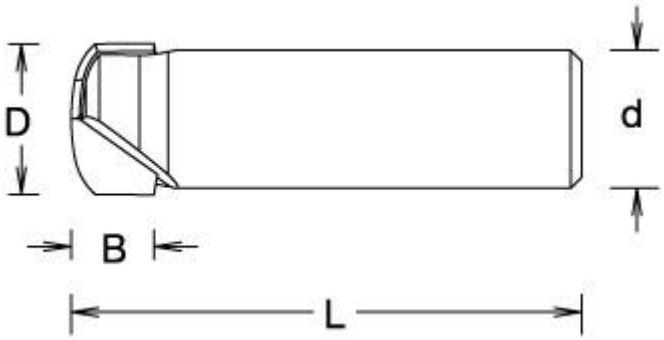

Legenda

D [mm] - średnica robocza

B [mm] - wysokość robocza

L [mm] - długość całkowita freza

d [mm] - średnica trzpienia

n [obr/min] - obroty maksymalne

D [mm]	B [mm]	L [mm]	d [mm]	n [obr/min]	Symbol	Dostępność	Cena netto Cena brutto
14	7,5	47	12	28000	D1060479	Niedostepny	