PUNTA Robert Malinowski
Piaskowa 6
82-300 Elbląg
NIP: 5782803312 REGON: 280324139



DIMAR FREZ REGULOWANY DO ROWKOWANIA

Dostępny do 45 dni
Producent : DIMAR
Data wygenerowania: 2026-11-24

Opis

Łatwa i prosta regulacja

Płynna regulacja szerokości

Krótszy czas instalacji

Ustawiana laserowo skala 0,05 mm

PUNTA Robert Malinowski
Piaskowa 6
82-300 Elbląg
NIP: 5782803312 REGON: 280324139

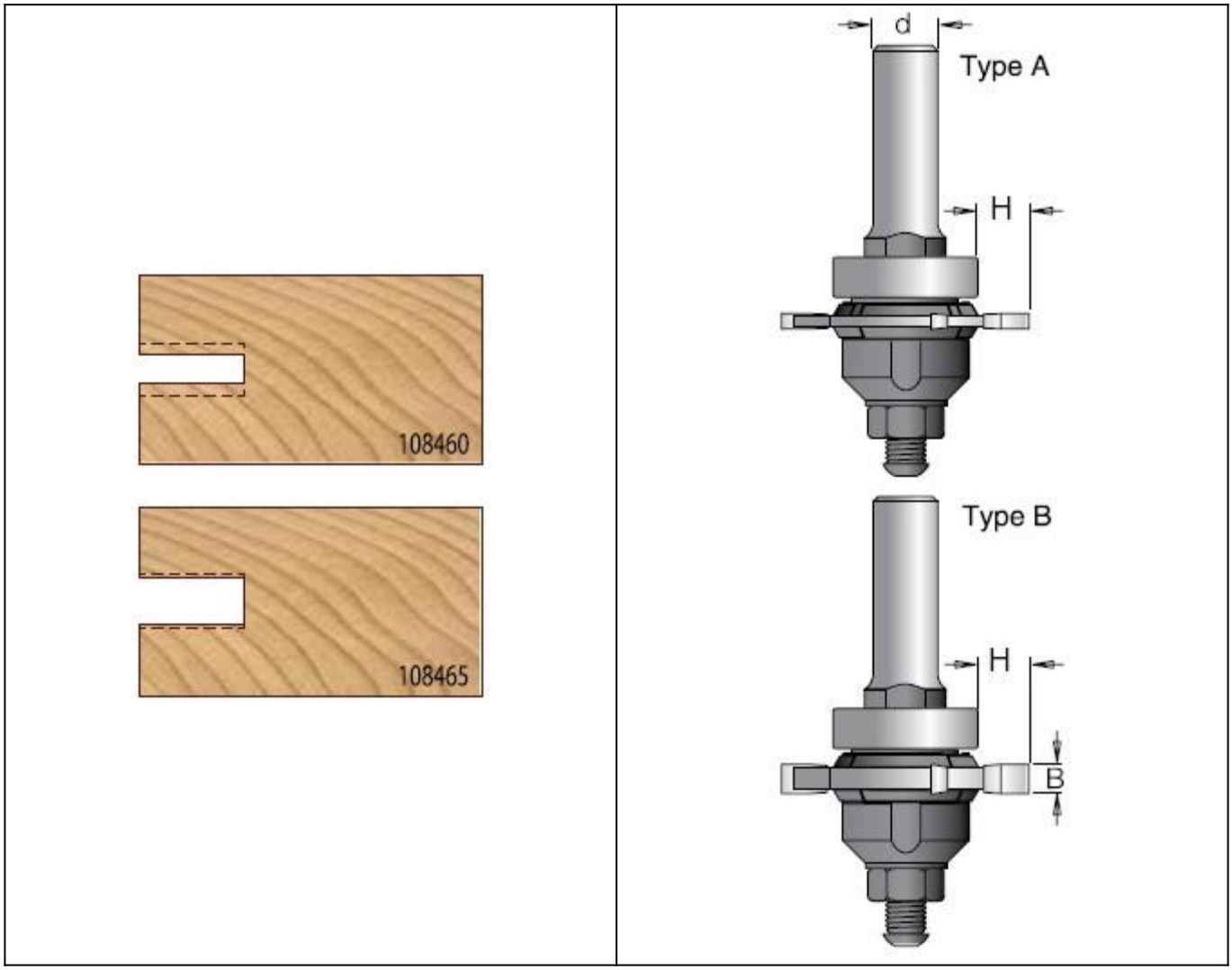

Legenda

D [mm] - średnica robocza

B [mm] - wysokość robocza

L [mm] - długość całkowita freza

d [mm] - średnica trzpienia

H [mm] - głębokość wręgowania

* - na zamówienie

D [mm]	B [mm]	L [mm]	H [mm]	d [mm]	Opis	Symbol	Dostępność	Cena netto Cena brutto
50	3-5,5	78,5	10,7	8	Frez A	D1084605	do 60 dni	355,40 zł 437,14 zł
50	5,5-10	88,9	10,7	12	Frez B*	D1084659	Niedostepny	
50	5,5-10	82,8	10,7	8	Frez B	D1084655	Niedostepny	