PUNTA Robert Malinowski
Piaskowa 6
82-300 Elbląg
NIP: 5782803312 REGON: 280324139



DIMAR SPECJALNY FREZ DO WRĘGÓW Z PŁYTKAMI WYMIENNYMI

Dostępny do 45 dni
Producent : DIMAR
Data wygenerowania: 2026-11-24

Opis

Specjalny frez do wręgów z płytkami wymiennymi

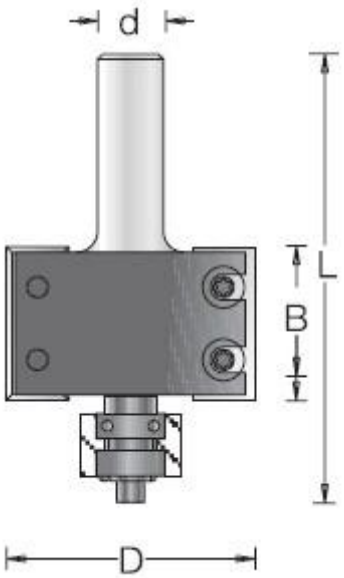

Legenda

D [mm] - średnica robocza

B [mm] - wysokość robocza

H [mm] - głębokość cięcia

L [mm] - długość całkowita freza

d [mm] - średnica trzpienia

D [mm]	B [mm]	L [mm]	d [mm]	H [mm]	Symbol	Dostępność	Cena netto Cena brutto
38,1	12	66	12	12	D1143019	Niedostepny	
50,8	29,5	84	12	15,9	D1143109	do 45 dni	594,80 zł 731,60 zł