PUNTA Robert Malinowski
Piaskowa 6
82-300 Elbląg
NIP: 5782803312 REGON: 280324139



GLOBUS GŁOWICA STRUGARSKA SZEŚCIONOŻOWE LJ160

Dostępny do 72h
Producent : GLOBUS
Data wygenerowania: 2026-11-23

Opis

Głowica wykonana z lekkiego stopu aluminium.

Możliwość wykonywania profili na nożach do głębokości 3-krotnej grubości noża (np. wzór deski tarasowej).

Wyposażona w noże strugarskie HSS.

Możliwość zamontowania noży strugarskich z wkładką HM.

Szeroka gama typowymiarowa pozwalająca dobrać odpowiednie narzędzie do danej obróbki oraz typu maszyny.

Możliwość wykonania głowic o różnej średnicy oraz szerokości a także liczbie zębów.

Zastosowanie

PUNTA Robert Malinowski
Piaskowa 6
82-300 Elbląg
NIP: 5782803312 REGON: 280324139

Struganie wąskich i szerokich płaszczyzn.

Obróbka drewna litego.

Stosowane na strugarkach wielostronnych z posuwem mechanicznym.

Dane techniczne

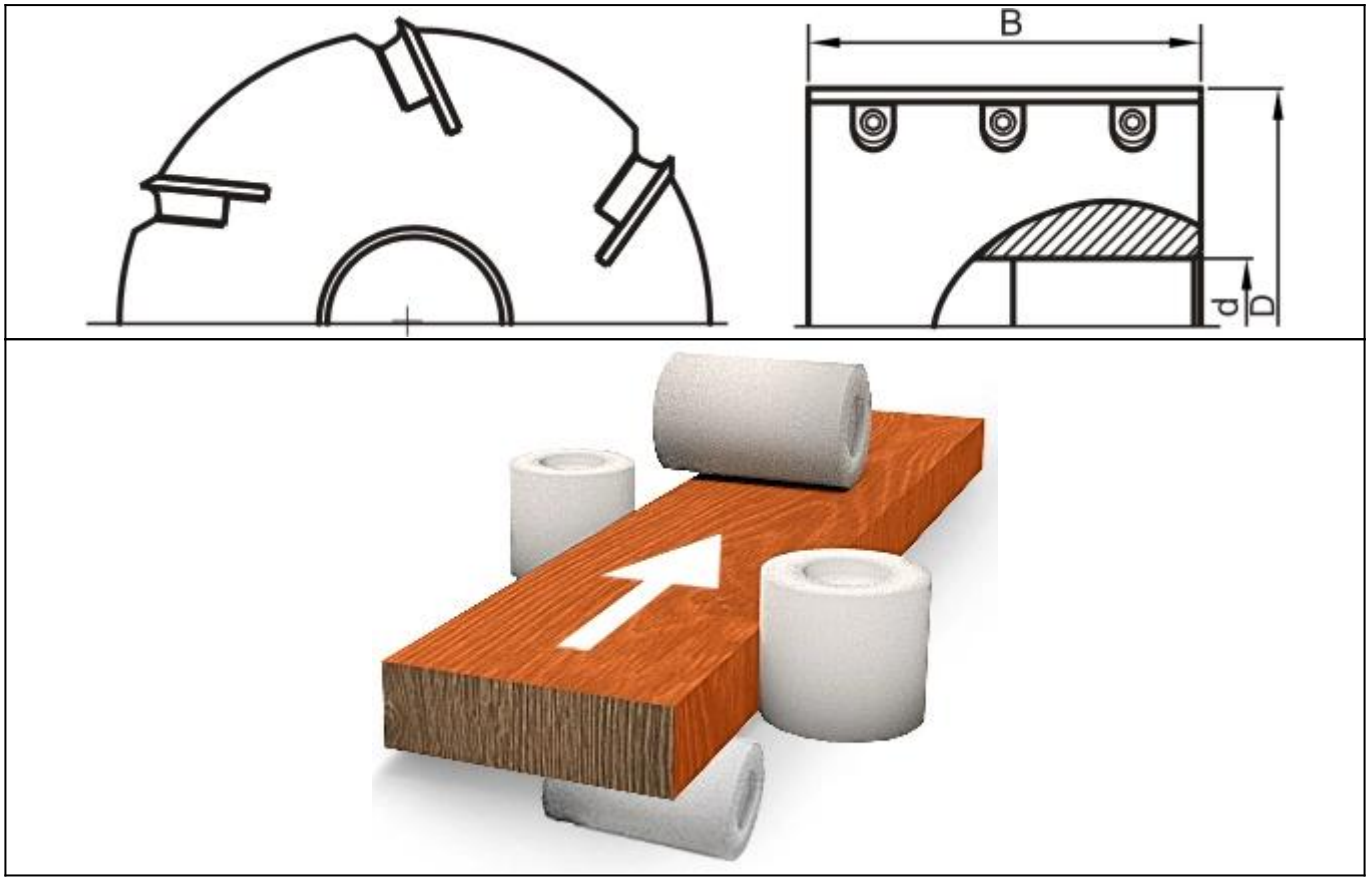

Informacje

Głowica wyposażona w komplet noży.

Korpus aluminiowy.

Legenda

D [mm] - średnica zewnętrzna

d [mm] - średnica otworu na wrzeciono

B [mm] - "RZAZ" (szerokość płytki)

Z [szt] - ilość ostrzy

D [mm]	d [mm]	B [mm]	Z [szt]	Symbol	Dostępność	Cena netto Cena brutto
140	40	230	6	LJ160-0140-0001	do 72h	1 718,30 zł 2 113,51 zł