PUNTA Robert Malinowski
Piaskowa 6
82-300 Elbląg
NIP: 5782803312 REGON: 280324139

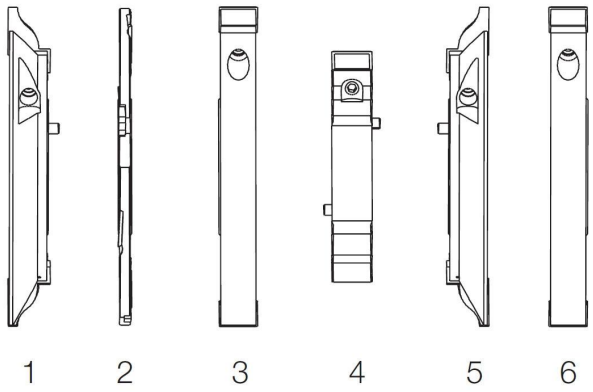

DIMAR WYMIENNE FREZY DO ZESTAWU FREZUJĄCEGO

Dostępny do 90 dni
Producent : DIMAR
Data wygenerowania: 2026-11-24

Opis

Wymienne frezy do zestawu frezującego D8420*H

Płytki

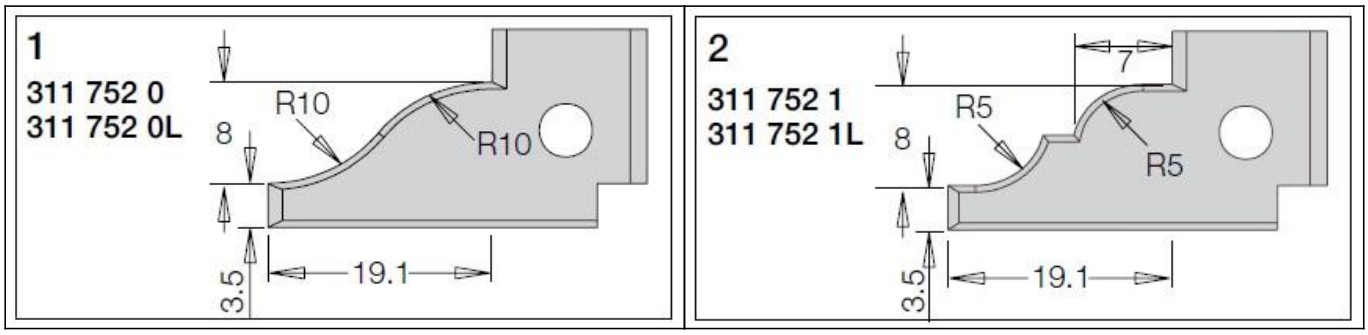

PUNTA Robert Malinowski
Piaskowa 6
82-300 Elbląg
NIP: 5782803312 REGON: 280324139

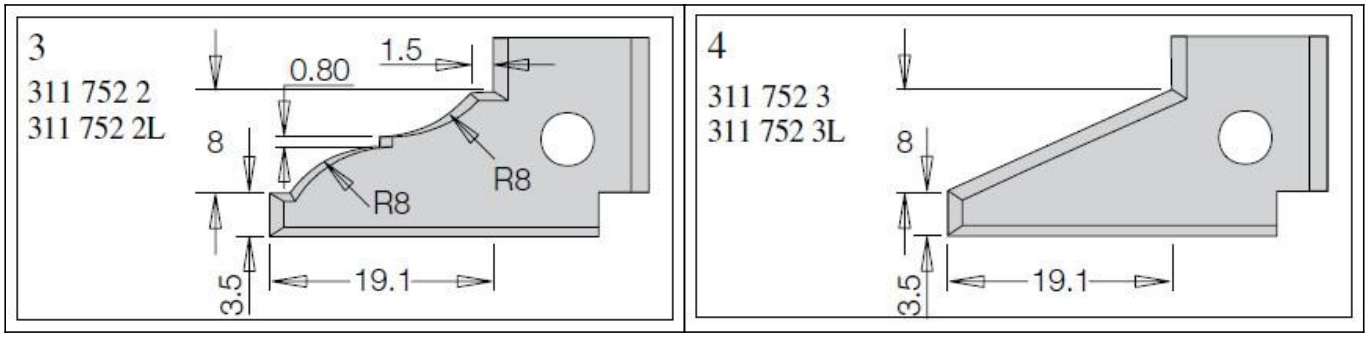

Legenda

D [mm] - średnica robocza

B [mm] - wysokość robocza

Z [szt] - ilość noży

d [mm] - średnica trzpienia

D [mm]	B [mm]	Frez	Płytki	Z [szt]	d [mm]	Symbol	Dostępność	Cena netto Cena brutto
120	16	1	1, 2, 3 , 4	2	20	D8421113	Niedostepny	
120	5	2	-	4	20	D8420123	Niedostepny	
120	15	3	-	2	20	D8420133	Niedostepny	
88	15	4	-	2	20	D8420143	Niedostepny	
120	16	5	1, 2, 3, 4	2	20	D8421153	Niedostepny	
120	15	6	-	2	20	D8420163	Niedostepny	