PUNTA Robert Malinowski
Piaskowa 6
82-300 Elbląg
NIP: 5782803312 REGON: 280324139



DIMAR FREZ B Z ZESTAWU 8451169

Dostępny do 60 dni
Producent : DIMAR
Data wygenerowania: 2026-11-24

Opis

Frez z dwoma wymiennymi płytkami na każdym frezie.

Zestaw przeznaczony do lekkich maszyn CNC i frezarek ręcznych.

Ułatwia obróbkę ram pióro-wpust, umożliwiając również dokładne dopasowanie dla osiągnięcia najlepszych wyników.

Maksymalna grubość drewna - 30 mm.

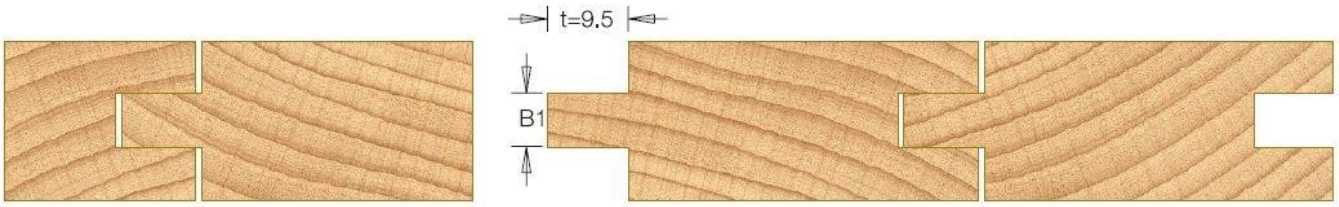

PUNTA Robert Malinowski
Piaskowa 6
82-300 Elbląg
NIP: 5782803312 REGON: 280324139

Frez B

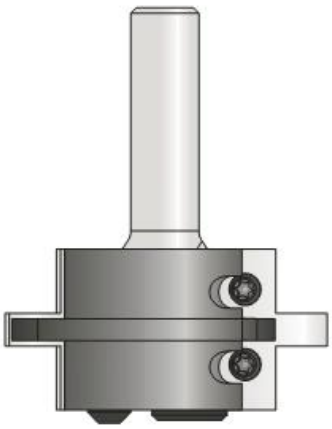

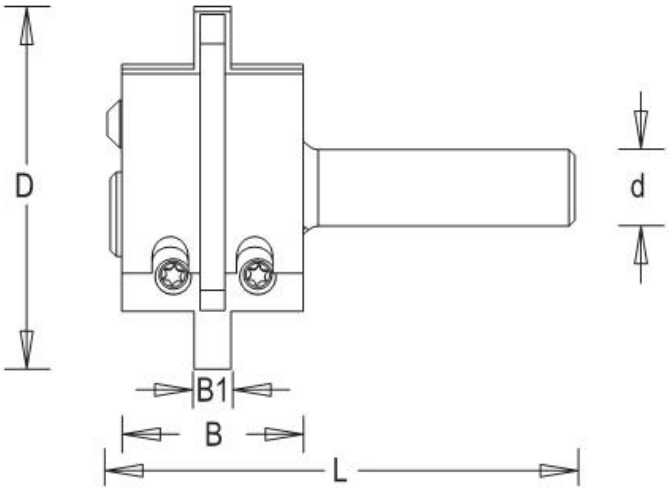

Dane techniczne

Średnica robocza	60 mm
Wysokość robocza	30 mm
Szerokość pióra	6,0 - 6,6 mm
Długość całkowita	75 mm
Średnica trzpienia	12 mm
Obroty maksymalne	18000 obr/min
Ilość ostrzy	2 szt