PUNTA Robert Malinowski
Piaskowa 6
82-300 Elbląg
NIP: 5782803312 REGON: 280324139



DIMAR FREZ DO FAZOWANIA

Dostępny do 45 dni
Producent : DIMAR
Data wygenerowania: 2026-11-24

Opis

Frez z dwoma wymiennymi płytkami.

Frez przeznaczony do fazowania pod różnym kątem krawędzi i skosów w miękkim i twardym drewnie oraz w płytach.

Kąt cięcia może zostać dopasowany z dokładnością do 15° dzięki specjalnej podziałce.

Do zastosowania we frezarkach i maszynach CNC.

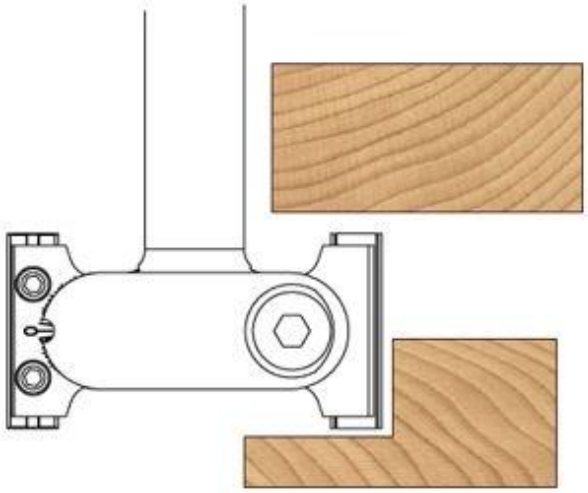

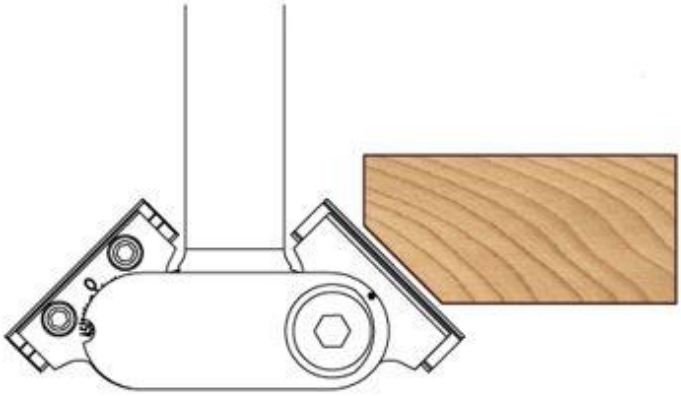

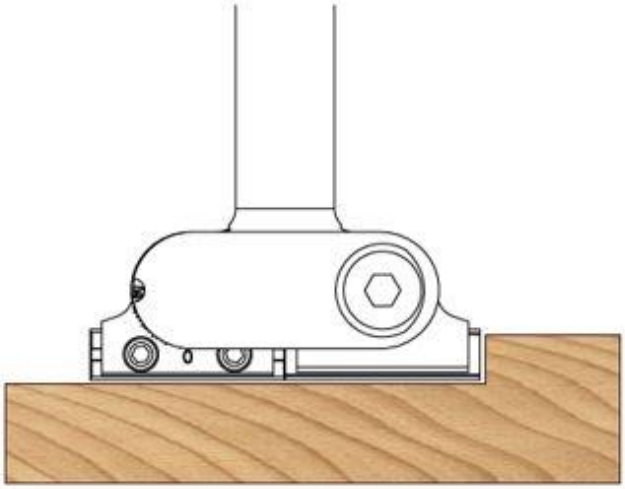

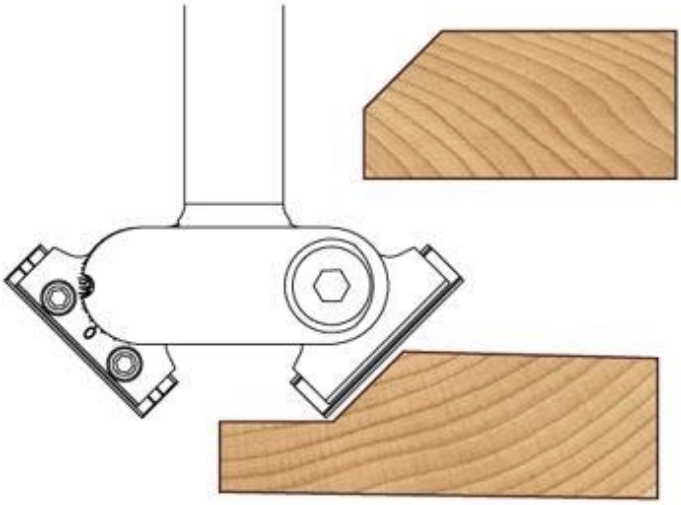

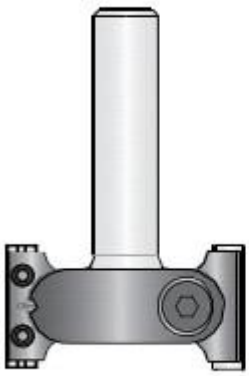

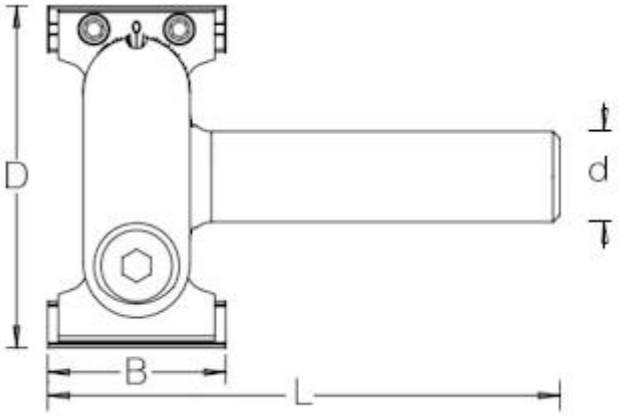
D
d
B
L

Legenda

D [mm] - średnica robocza

B [mm] - wysokość robocza

Z [szt] - ilość ostrzy

L [mm] - długość całkowita freza

d [mm] - średnica trzpienia

D [mm]	B [mm]	Z [szt]	L [mm]	d [mm]	Symbol	Dostępność	Cena netto Cena brutto
46	25	2	72	12,7	D8540028	Niedostepny	
46	25	2	72	12	D8540029	do 60 dni	1 820,60 zł 2 239,34 zł