PUNTA Robert Malinowski
Piaskowa 6
82-300 Elbląg
NIP: 5782803312 REGON: 280324139



DIMAR FREZY DIAMENTOWE DWUOSTRZOWE DO FREZOWANIA ROWKÓW PCD Z2

Dostępny do 90 dni
Producent : DIMAR
Data wygenerowania: 2026-11-23

Opis

Ujemny kąt natarcia.

Może być ostrzony do 2-3 razy.

Frez posiada ostrze czołowe stalowe DP.

Zakres obrotów 18000-24000 obr/min.

Zalecany posuw 2-4 m/min.

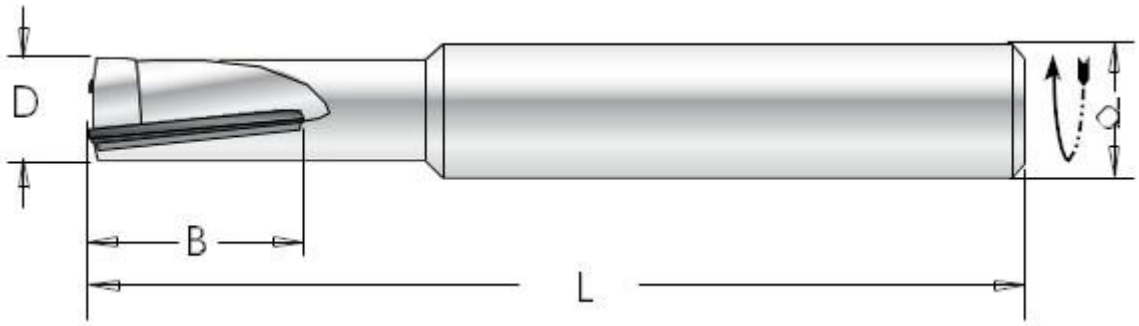

Materiał

Nadaje się do płyt wiórowych, MDF, paneli laminowanych, plastiku, materiałów Corian i polimerów.

Legenda

D [mm] - średnica robocza

B [mm] - wysokość robocza

L [mm] - długość całkowita freza

d [mm] - średnica trzpienia

* - na zamówienie

D [mm]	B [mm]	L [mm]	d [mm]	Symbol	Dostępność	Cena netto Cena brutto
5*	10	70	6	D6845.005.10	do 90 dni	588,00 zł 723,24 zł
6	10	70	6	D6845.006.10	do 90 dni	588,00 zł 723,24 zł
7*	10	70	6	D6845.007.10	do 90 dni	588,00 zł 723,24 zł
8	10	70	10	D6845.008.10	do 90 dni	603,80 zł 742,67 zł
8*	15	70	10	D6845.008.15	do 90 dni	619,50 zł 761,99 zł
9*	15	70	10	D6845.009.15	do 90 dni	652,05 zł 802,02 zł
10*	16	70	10	D6845.010.16	do 90 dni	652,10 zł 802,08 zł
10	22	70	10	D6845.010.25	do 90 dni	735,10 zł 904,17 zł