PUNTA Robert Malinowski
Piaskowa 6
82-300 Elbląg
NIP: 5782803312 REGON: 280324139

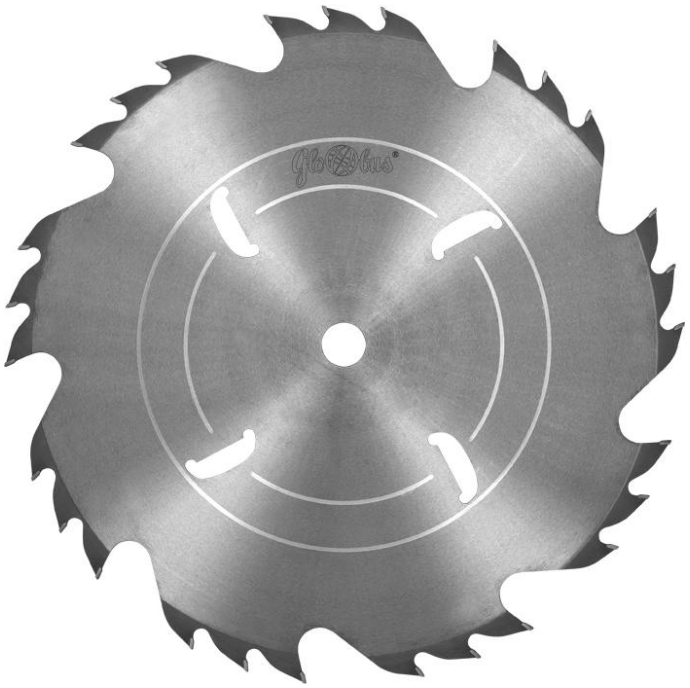

GLOBUS PIŁY Z UZĘBIENIEM GRUPOWYM DO CIĘCIA WZDŁUŻNEGO DREWNA ŚWIEŻEGO PS050

Dostępny do 72h
Producent : GLOBUS
Data wygenerowania: 2026-11-25

Opis

Piły z uzębieniem grupowym (hanibal) umożliwiają stosowanie większych posuwów.

Odpowiednio dobrana geometria oraz ilość zębów w grupach zapewnia optymalne usuwanie wiórów z przestrzeni ciętej.

Specjalnie zaprojektowane wycięcia w dysku kompensują wpływ wzrostu temperatury oraz obciążenia piły podczas pracy.

Zastosowanie

Przeznaczone do wstępnego rozkroju drewna miękkiego mokrego.

PUNTA Robert Malinowski
Piaskowa 6
82-300 Elbląg
NIP: 5782803312 REGON: 280324139

Zalecane szczególnie do cięcia wzdłużnego (wzdłuż słoi) masywu drewna o dużych przekrojach.

Stosowane w przecinarkach jedno lub dwutarczowych.

Obróbka wstępna kłody drewna w przemyśle tartacznym.

Dane techniczne

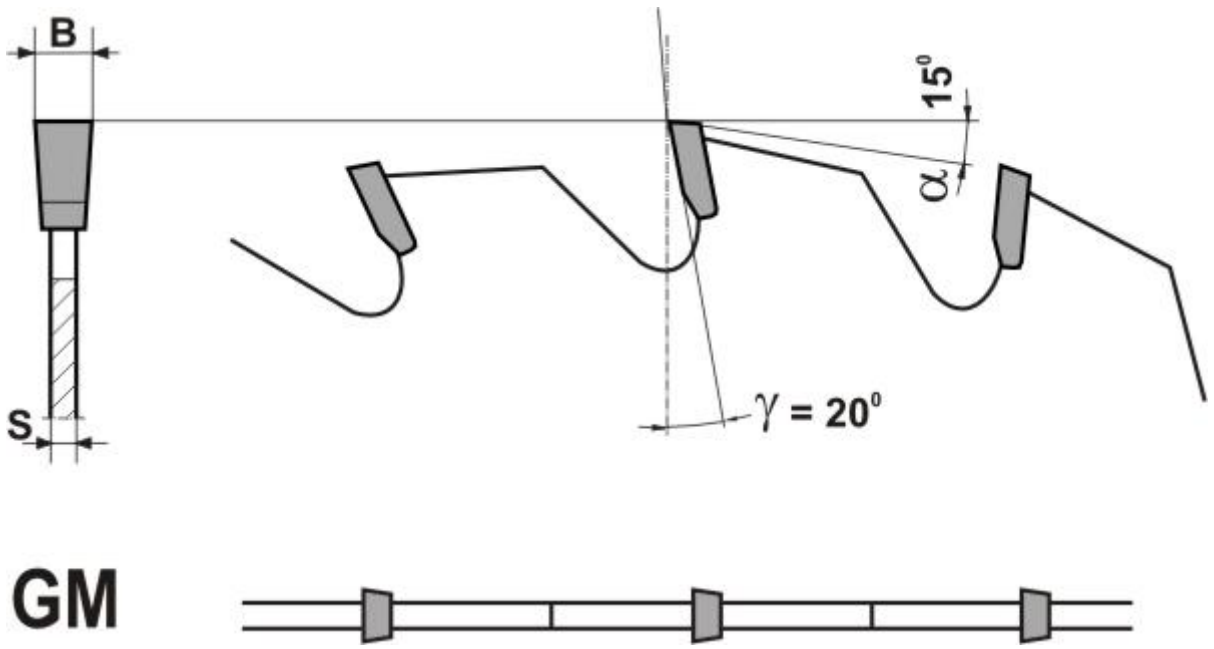

GM

Legenda

D [mm] - średnica zewnętrzna

d [mm] - średnica otworu na wrzeciono

B [mm] - "RZAZ" (szerokość płytki)

S [mm] - grubość dysku

Z [mm] - ilość zębów

D [mm]	d [mm]	B [mm]	S [mm]	Z [szt]	Otwory zabierakowe	Symbol	Dostępność	Cena netto Cena brutto
630	30	6,0	4,0	8x5	2x10/60	PS050-0630-0001	Na zamówienie	635,00 zł 781,05 zł
700	40	6,2	40	8x5		PS050-0700-0003	Niedostepny	
710	40	7,0	4,5	9x3	-	PS050-0710-0001	Na zamówienie	818,50 zł 1 006,76 zł
710	40	7,0	4,5	8x5	-	PS050-0710-0003	Na zamówienie	883,60 zł 1 086,83 zł
710	50	7,0	4,5	9X3	-	PS050-0710-0002	do 72h	1 267,40 zł 1 558,90 zł
800	40	6,0	4,0	8x5	-	PS050-0800-0001	Na zamówienie	962,00 zł 1 183,26 zł
800	40	8,0	5,5	9x3	-	PS050-0800-0022	Na zamówienie	1 408,30 zł 1 732,21 zł
800	50	8,0	5,5	9x3	-	PS050-0800-0023	do 72h	1 882,10 zł 2 314,98 zł
900	50	8,0	5,5	9x3	-	PS050-0900-0010	Niedostepny	
900	70	8	5,5	9x3		PS050-0900-0023	Niedostepny	
1000	50	8,0	5,5	9X3	-	PS050-1000-0007	Niedostepny	