PUNTA Robert Malinowski
Piaskowa 6
82-300 Elbląg
NIP: 5782803312 REGON: 280324139



# GLOBUS PIŁA Z OGRANICZNIKIEM POSUWU DO CIĘCIA WZDŁUŻNEGO DREWNA LITEGO PS015

Dostępny do 72h
Producent : GLOBUS
Data wygenerowania: 2026-11-25

## Opis

Ząb piły wyposażono w wyrzutnik wióra / ogranicznik grubości wióra.

Zastosowany kształt zęba zapobiega przeciążeniu piły podczas pracy.

Dodatkowo piły wyposażono w rowki kompensacyjne.

Szczeliny / rowki kompensują wpływ temperatury pracy na zmianę stanu naprężenia dysku.

## Zastosowanie

Piły przeznaczone do cięcia drewna opałowego.

Stosowane w przecinarkach poprzecznych - wahadłowych.

Używane są w gospodarstwach domowych oraz w firmach zajmujących się handlem drewnem opałowym.

Dane techniczne

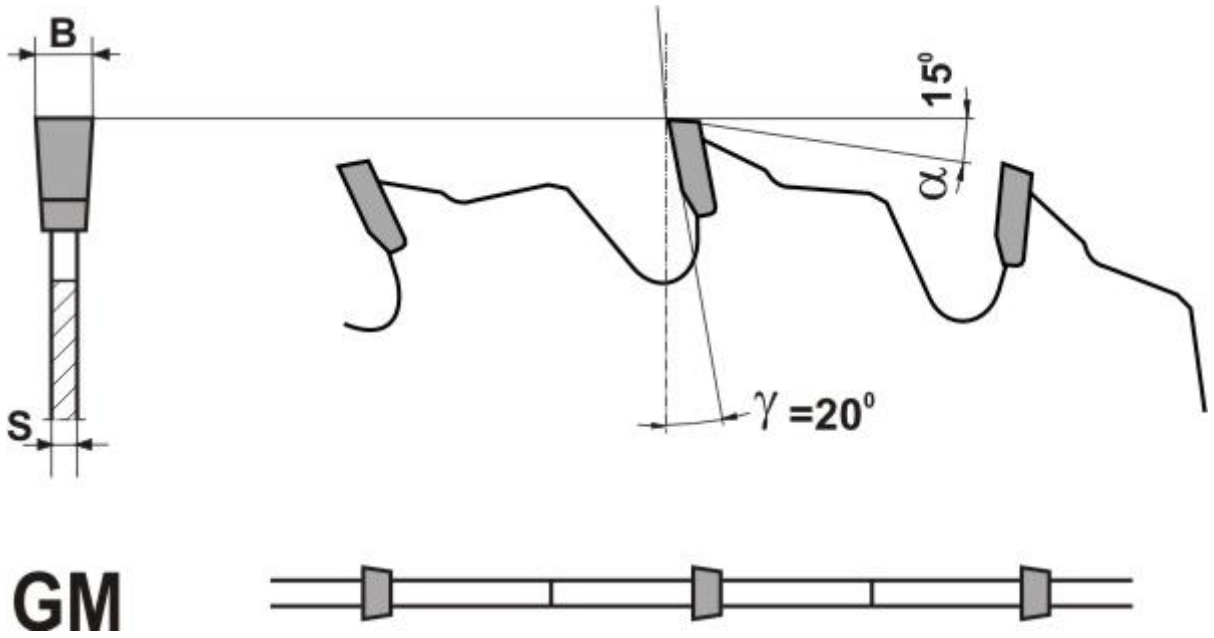


GM



Legenda

D [mm] - średnica zewnętrzna

d [mm] - średnica otworu na wrzeciono

B [mm] - "RZAZ" (szerokość płytki)

S [mm] - grubość dysku

Z [mm] - ilość zębów

| D [mm] | d [mm] | B [mm] | S [mm] | Z [szt] | Otwory zabierakowe | Symbol | Dostępność | Cena netto<br>Cena brutto |
|---|---|---|---|---|---|---|---|---|
| 300 | 30 | 3,4 | 2,2 | 14 | 2X10/60 | PS015-0300-0002 | do 72h | 143,70 zł<br>176,75 zł |
| 350 | 30 | 3,6 | 2,5 | 16 | - | PS015-0350-0002 | do 72h | 181,10 zł<br>222,75 zł |
| 400 | 30 | 3,8 | 2,5 | 18 | - | PS015-0400-0002 | do 72h | 212,00 zł<br>260,76 zł |
| 450 | 30 | 4,2 | 2,8 | 20 | 2x10/60 | PS015-0450-0003 | do 72h | 296,30 zł<br>364,45 zł |