PUNTA Robert Malinowski
Piaskowa 6
82-300 Elbląg
NIP: 5782803312 REGON: 280324139



GLOBUS ZESTAW FREZÓW DO DESKI PODŁOGOWEJ "ZFP.01" CL530

Dostępny do 60 dni
Producent : GLOBUS
Data wygenerowania: 2026-11-23

Opis

Frezy z lutowanymi płytkami HSS z wysokiej jakości stali szybkotnącej.

Szeroka gama typowymiarowa (średnica / szerokość węglika) pozwalająca na dobór odpowiedniego narzędzia do danej obróbki oraz typu maszyny.

Przystosowane do pracy na jednej obrabiarce wraz z frezami z kodu CL560 - do imitacja bala.

Szczególnie zalecane do frezowania drewna miękkiego mokrego, świeżego lub średnio twardego.

Na zamówienie wykonujemy frezy nietypowe - na podstawie rysunku freza lub elementu frezowanego oraz według dostarczonego profilu od klienta.

Szeroki wachlarz usług posprzedażnych, serwisowanie narzędzi w zakresie ostrzenia, przeróbki otworu oraz regeneracji.

PUNTA Robert Malinowski
Piaskowa 6
82-300 Elbląg
NIP: 5782803312 REGON: 280324139

Zastosowanie

Frezowanie wzdłużne deski podłogowej.

Do obróbki m.in. takich gatunków drewna jak: sosna, świerk, jodła, brzoza.

Zakres grubości obrabianego materiału: 16 - 29 mm.

Wykorzystywane najczęściej w przemyśle tartacznym oraz zakładach produkcji drzewnej.

Stosowane na strugarkach wielostronnych z posuwem mechanicznym oraz na frezarkach dolnowrzecionowych.

Dane techniczne

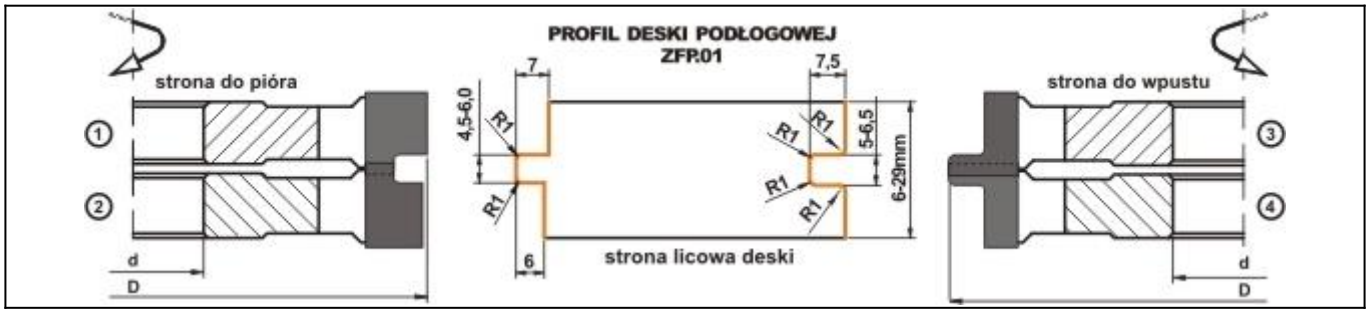

PUNTA Robert Malinowski
Piaskowa 6
82-300 Elbląg
NIP: 5782803312 REGON: 280324139

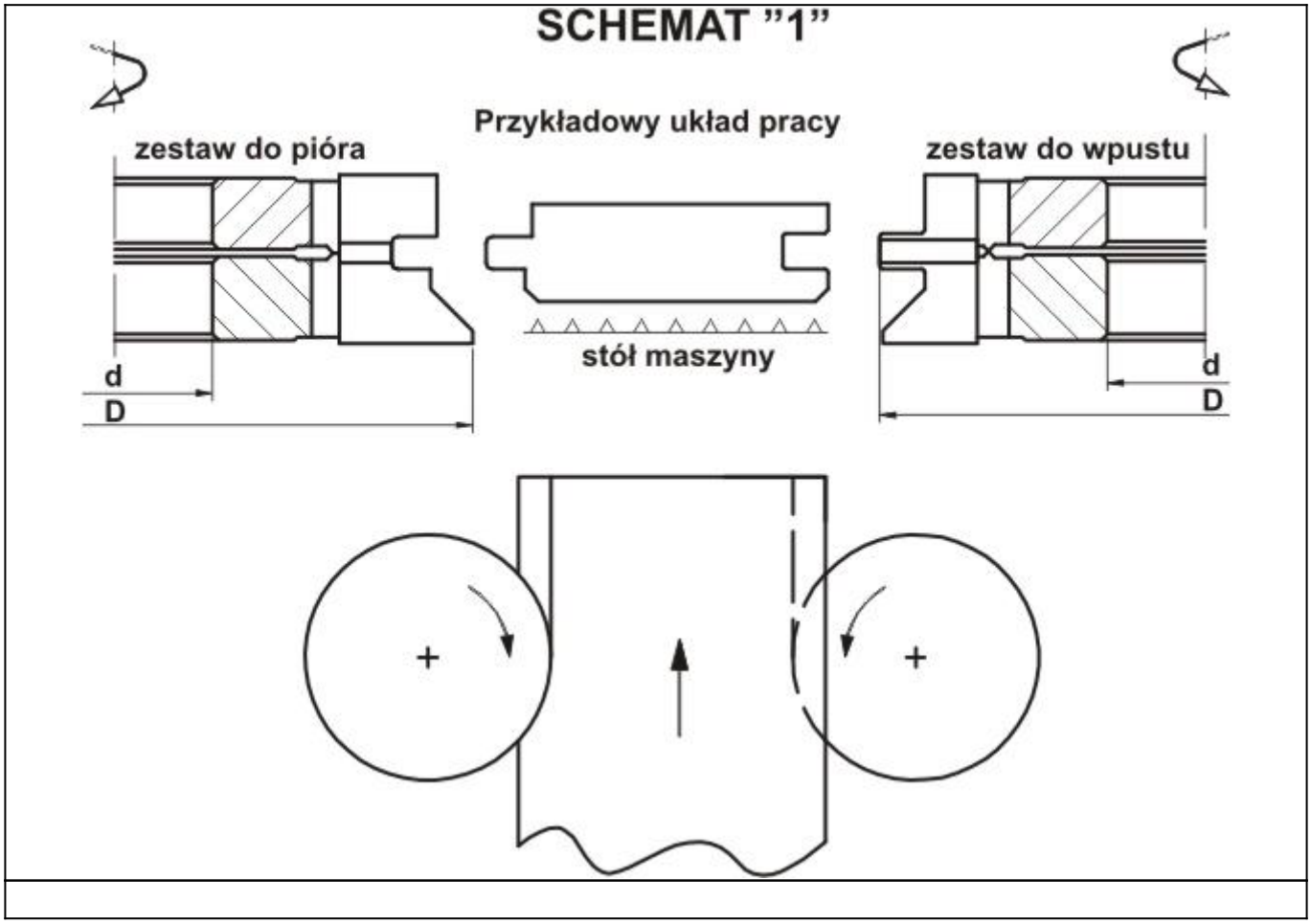

PUNTA Robert Malinowski
Piaskowa 6
82-300 Elbląg
NIP: 5782803312 REGON: 280324139

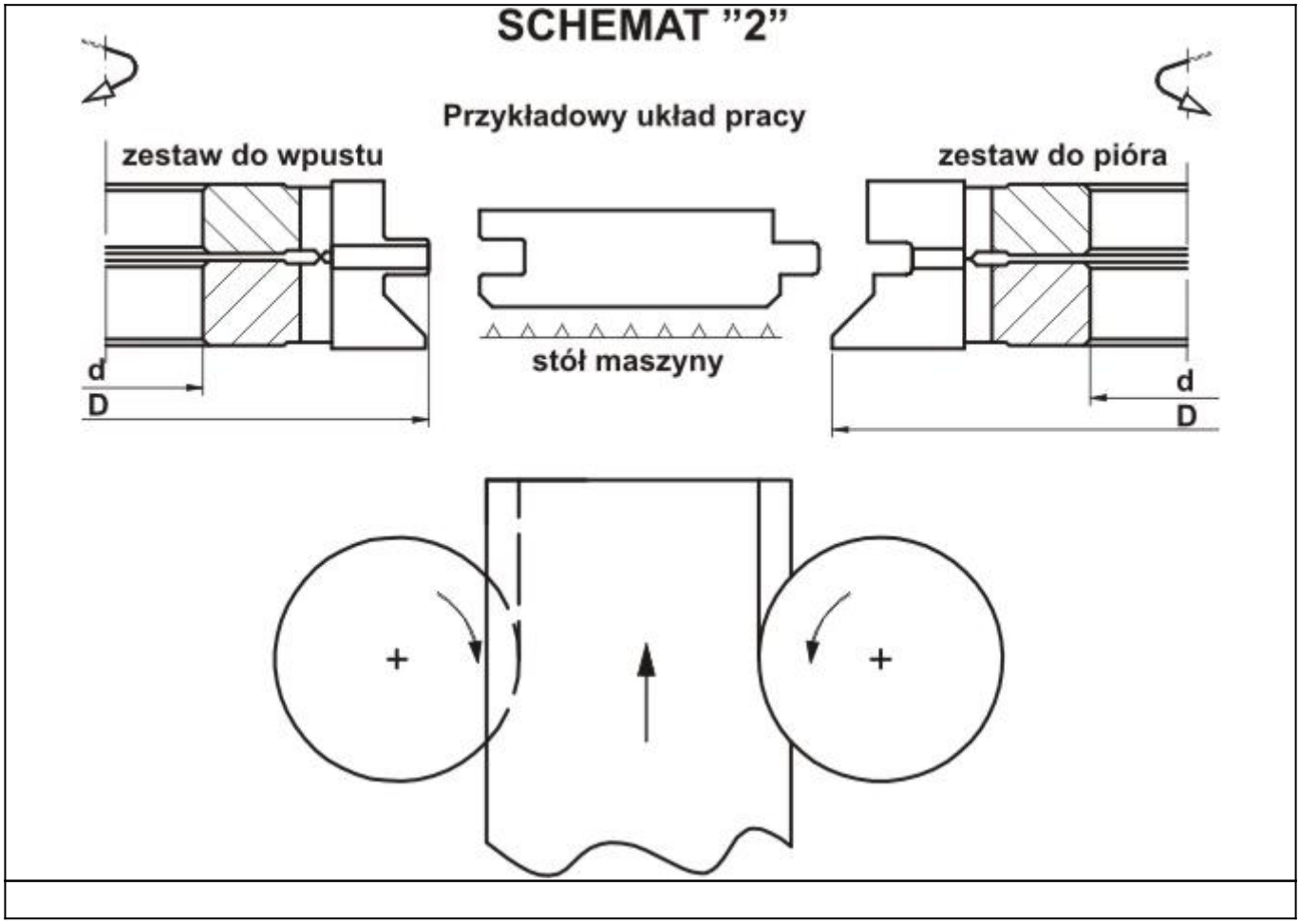

SCHEMAT "3"

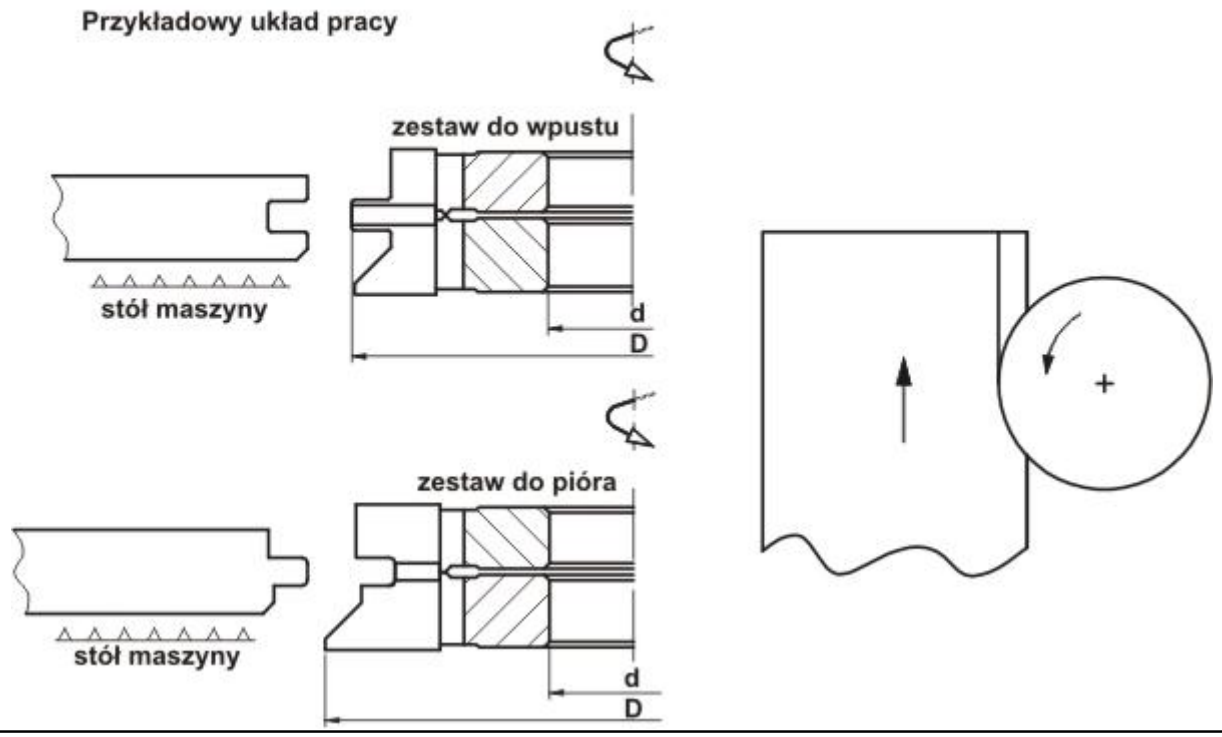

UZYSKIWANE POŁĄCZENIE

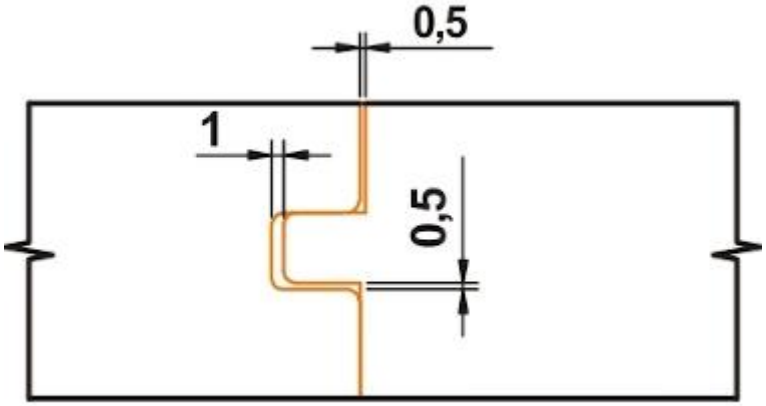

strona licowa deski



UWAGA

Standardowo frezy wykonywane są na maszyny dwustronne wg „SCHEMATU 1”.

Jeżeli frezy mają być stosowane na maszynach jednowrzecionowych należy to zaznaczyć w zamówieniu!

Informacje

Frez występuje w danym typowymiarze wykonywany na zamówienie.

Frez występuje w danym typowymiarze na stanie magazynowym.

Wykonujemy również frezy o innych wymiarach i innej liczbie zębów, które podlegają indywidualnej wycenie.

Frezy mogą być wykonane z otworem o średnicy: 25; 30; 35; 40; 50 mm, jednak nie większej niż „d max” zawartej w tabeli.

Sposób zamawiania

Przy zamówieniu prosimy podać:

Oznaczenie zestawu np.: ZFP.01

Średnicę zewnętrzną np.: D=140 mm

Średnicę otworu np.: d=25 mm

Materiał ostrza: HM lub HSS

Przykład zamówienia

ZFP.01 / d140 / d25 / HSS

Produkty powiązane

Przekładki dystansowe – CL920

Tulejki redukcyjne z kołnierzem – CL900, CL901, CL910

Legenda

D [mm] - średnica zewnętrzna

d [mm] - średnica otworu na wrzeciono

B [mm] - "RZAZ" (szerokość płytki)

Z [szt] - ilość ostrzy

D [mm]	d [mm]	B [mm]	Z [szt]	materiał	Symbol	Dostępność	Cena netto Cena brutto
140	40	16 - 29	4	HSS	CL530-0140-0019	do 60 dni	1 328,10 zł 1 633,56 zł