PUNTA Robert Malinowski
Piaskowa 6
82-300 Elbląg
NIP: 5782803312 REGON: 280324139



GLOBUS PIŁY HSS SERII AKU2 DO PILAREK AKUMULATOROWYCH FP110

Dostępny do 7 dni
Producent : GLOBUS
Data wygenerowania: 2026-11-26

Opis

Dysk wykonany z wysokogatunkowej stali szybkotnącej HSS-DMo5 (SW7M) ulepszonej termicznie w piecu próżniowym, to równomierna twardość powierzchni (62-64 HRC) oraz wysoka sztywność narzędzia.

Proces ostrzenia realizowany na sterowanych numerycznie ostrzarkach CNC z zachowaniem określonych parametrów pracy ściernicy zapewnia bardzo ostre krawędzie narzędzia.

Piły HSS o cienkim dysku cechuje wysoka sztywność oraz równomierna twardość korpusu - wpływa to na lekkość prowadzenia narzędzia, jak i na zmniejszone zapotrzebowanie mocy.

Piła dośrodkowo zbieżna.

Bardzo dobra jakość powierzchni obrabianych.

Zastosowanie

Uniwersalne piły HSS przeznaczone do wszystkich standardowych prac przy obróbce drewna i innych materiałów drewnopochodnych.

Cięcie poprzeczne drewna, cięcie materiałów drewnopochodnych (płyta, sklejka, MDF).

Umożliwia cięcie drewna z wtrąceniami metalowymi (np. gwoździami, zszywkami, nitami, etc.).

Stosowane również do cięcia metali kolorowych, w tym aluminium.

Specjalnie profilowany kształt ostrza zęba w geometrii A o profilu trójkątnym, pozwala na zachowanie dobrej jakości powierzchni ciętych obrabianych materiałów.

Przeznaczona do najmniejszych pilarek akumulatorowych, jednoręcznych o obrotach nie przekraczających 2000 obr/min.

Informacje

Producenci ręcznych pilarek akumulatorowych w trakcie ważności niniejszej oferty narzędzi Globus mogą modyfikować swoje produkty. W związku z tym prosimy, aby przed zakupem konkretnego typowymiaru piły sprawdzić posiadany typ pilarki (szczególnie ważne w przypadku: średnicy zewnętrznej piły oraz otworu wewnętrznego/osadczego piły).

Dane techniczne

PUNTA Robert Malinowski
Piaskowa 6
82-300 Elbląg
NIP: 5782803312 REGON: 280324139

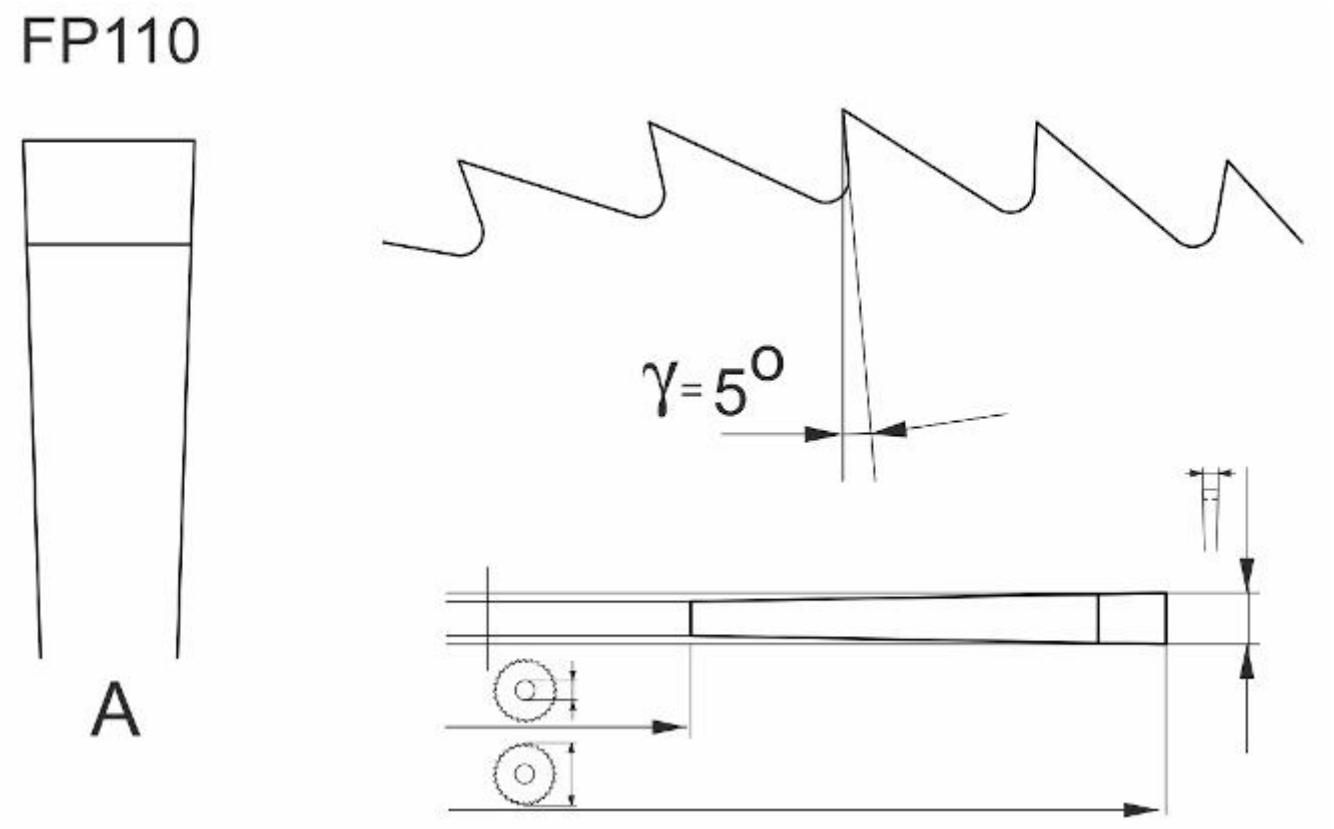

Legenda

D [mm] - średnica zewnętrzna

d [mm] - średnica otworu na wrzeciono

B [mm] - "RZAZ" (szerokość płytki)

Z [mm] - ilość zębów

D [mm]	d [mm]	B [mm]	Z [szt]	Symbol	Dostępność	Cena netto Cena brutto
85	15	1	80	FP110-0085-0007	do 7 dni	60,10 zł 73,92 zł