PUNTA Robert Malinowski
Piaskowa 6
82-300 Elbląg
NIP: 5782803312 REGON: 280324139



GLOBUS PIŁY ALUEX-CLEANING PVC - DO USUWANIA WYPŁYWEK, CZYSZCZENIA NAROŻY PVC PS495

Na zamówienie
Producent : GLOBUS
Data wygenerowania: 2026-11-23

Opis

Specjalnie zaprojektowany typ i geometria uzębienia pozwalają na uzyskiwanie wysokiej wydajności oraz właściwej jakości powierzchni po obróbce.

Dodatkowe dłuższe zęby z węglika spiekanego (HM) umożliwiają głębsze podfrezowanie narożnika PCV.

Odpowiednio dobrany gatunek płytki HM zapewnia długą żywotność narzędzi.

Dysk piły wykonany z obrobionej cieplnie blachy zapewnia stabilną pracę narzędzia.

Wykonywane na indywidualne zamówienie klienta po podaniu podstawowych danych typowymiarowych narzędzia, na podstawie rysunku lub na podstawie danych/parametrów obrabianego materiału.

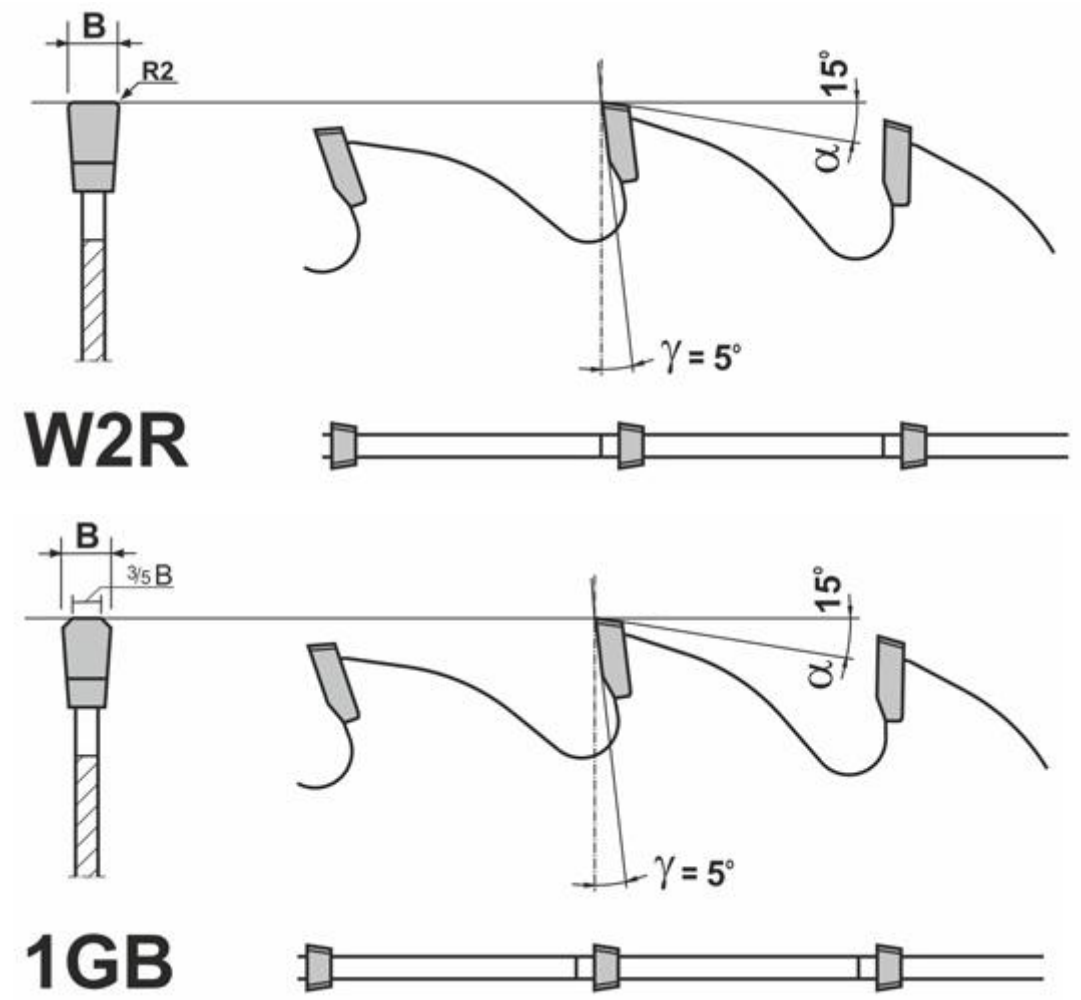

Zastosowanie

Specjalistyczna piła realizująca proces frezowania / fazowania zewnętrznej strony narożnika okna PCV.

Piła mająca za zadanie usuwanie wypływki po zgrzaniu profili PCV.

Seria dedykowana do specjalistycznych maszyn przy produkcji stolarki otworowej z tworzyw sztucznych.

Często występują jako piły lewe i prawe ze względu na stronę fazowania oraz kierunek obrotów - dlatego pamiętaj: przed zamówieniem piły koniecznie sprawdź DTR swojej maszyny (np. elumatec, EMMEGI, ROTOX, FIMTEC, PREZ-MET, PRESSTA EISELE, URBAN, WEGOMA, etc.).

Legenda

D [mm] - średnica zewnętrzna

d [mm] - średnica otworu na wrzeciono

B [mm] - szerokość płytki (rzaz)

S [mm] - grubość dysku

Z [mm] - ilość zębów

D [mm]	d [mm]	B [mm]	S [mm]	Z [szt]	geometria zęba	otwory zabierakowe	Symbol	Dostępność	Cena netto Cena brutto
170	20	4,5	3,2	16+4	W2R	6x6,8/40-faz. prawe	PS495-0170-0001	Niedostepny	
190	20	4,5	3,2	16+4	W2R	6x6,8/40-faz. pawe	PS495-0190-0001	Niedostepny	
190	22	4,5	3,2	16+	W2R	6x6,8/40-faz. lewe	PS495-0190-0002	Niedostepny	
220	20	4,5	3,2	28+4	1GB	6x6,8/40-faz. prawe	PS495-0220-0002	Niedostepny	
250	22	4,5	3,2	22+4	W2R	6x6,8/40	PS495-0250-0001	Niedostepny	
280	22	4,5	3,2	32+4	W2R	6x6/40	PS495-0280-0001	Niedostepny	
300	25	4,0	3,0	92+4	1GB	1x5/70	PS495-0300-0006	Niedostepny	