PUNTA Robert Malinowski
Piaskowa 6
82-300 Elbląg
NIP: 5782803312 REGON: 280324139



GLOBUS GŁOWICE DIA TOP-CUT 1 ECO DI210

Na zamówienie
Producent : GLOBUS
Data wygenerowania: 2026-11-25

Opis

Trzy pełne ostrza DIA (ułożone w 6 spiralach)

Ostrza DIA ułożone spiralnie, korpus monolityczny wykonany ze specjalnego rodzaju stali

Precyzyjne wyrównoważenie zapewnia cichą i stabilną pracę narzędzi

Głowice wykonywane jako prawe lub lewe

Wysokość płytki PKD 2,5 mm w wersji.

Zastosowanie

PUNTA Robert Malinowski
Piaskowa 6
82-300 Elbląg
NIP: 5782803312 REGON: 280324139

Do obróbki tworzyw drewnopochodnych (płyta wiórowa laminowana, surowa, MDF i pochodnych).

Przystosowane do pracy na specjalistycznych okleiniarkach jedno i dwuwrzecionowych.

Dane techniczne

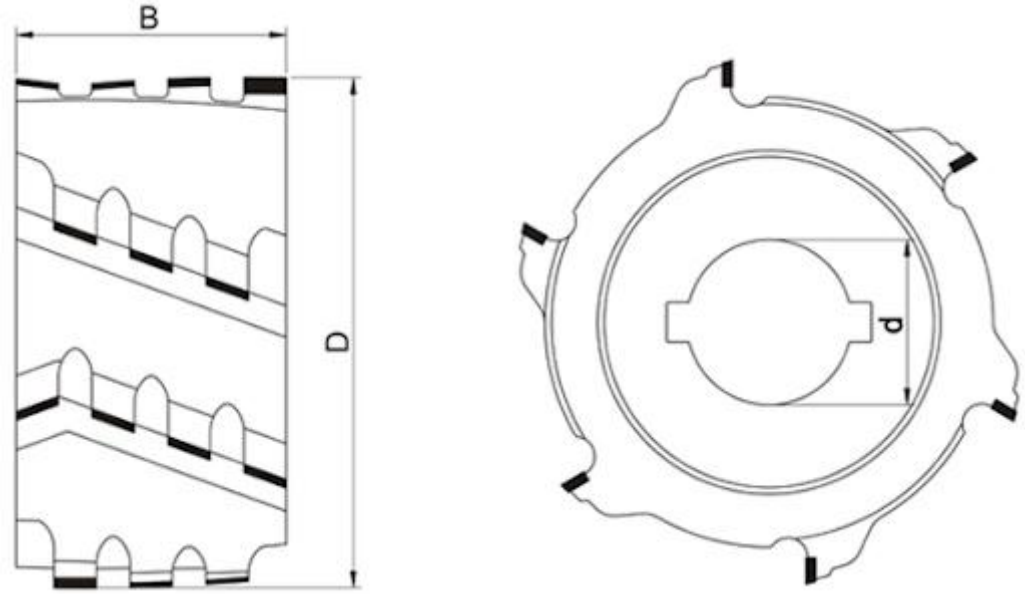

Legenda

D [mm] - średnica zewnętrza

d [mm] - średnica otworu

B [mm] - rzaz

Z - ilość zębów

D [mm]	d [mm]	B [mm]	Z [szt]	Obroty	Symbol	Dostępność	Cena netto Cena brutto

D [mm]	d [mm]	B [mm]	Z [szt]	Obroty	Symbol	Dostępność	Cena netto Cena brutto
80	30	32	3+3	Prawe	DI210-0080-0004	Na zamówienie	1 173,00 zł 1 442,79 zł
80	30	40	3+3	Prawe	DI210-0080-0001	Na zamówienie	1 461,00 zł 1 797,03 zł
80	30	48	3+3	Prawe	DI210-0080-0002	Na zamówienie	1 748,00 zł 2 150,04 zł
80	30	56	3+3	Prawe	DI210-0080-0003	Na zamówienie	2 034,00 zł 2 501,82 zł
100	30	32	3+3	Prawe	DI210-0100-0002	Na zamówienie	1 173,00 zł 1 442,79 zł
100	30	40	3+3	Prawe	DI210-0100-0001	Na zamówienie	1 461,00 zł 1 797,03 zł
100	30	48	3+3	Prawe	DI210-0100-0006	Na zamówienie	1 748,00 zł 2 150,04 zł
100	30	56	3+3	Prawe	DI210-0100-0003	Na zamówienie	2 034,00 zł 2 501,82 zł
100	30	63	3+3	Prawe	DI210-0100-0004	Na zamówienie	2 337,00 zł 2 874,51 zł
125	30	32	3+3	Prawe	DI210-0125-0005	Na zamówienie	1 173,00 zł 1 442,79 zł
125	30	40	3+3	Prawe	DI210-0125-0001	Na zamówienie	1 461,00 zł 1 797,03 zł
125	30	48	3+3	Prawe	DI210-0125-0002	Na zamówienie	1 748,00 zł 2 150,04 zł
125	30	56	3+3	Prawe	DI210-0125-0003	Na zamówienie	2 034,00 zł 2 501,82 zł
125	30	63	3+3	Prawe	DI210-0125-0004	Na zamówienie	2 337,00 zł 2 874,51 zł