PUNTA Robert Malinowski
Piaskowa 6
82-300 Elbląg
NIP: 5782803312 REGON: 280324139



GLOBUS FREZ DO ROWKOWANIA CNC PREMIUM Z FREZEM NASADZANYM ROWKUJĄCYM FT914

Dostępny do 45 dni
Producent : GLOBUS
Data wygenerowania: 2026-11-26

Opis

Otwarte profile korpusów poprawiają jakość obrabianej powierzchni - możliwość stosowania większych posuwów, zmniejszenie oporów skrawania, lepsze odprowadzenie wiórów.

Wysokiej jakości węglik spiekany zwiększa trwałość oraz żywotność - większa wydajność narzędzia.

Precyzyjny szlif węglika spiekanego pozwala uzyskać wysoką gładkości płytki HM (niską chropowatość) - wpływa to na wzrost żywotności narzędzia oraz świadczy o wysokiej jakości zastosowanego węglika spiekanego.

Łatwy i przejrzysty sposób pakowania - możliwość eksponowania narzędzi w gablotach i na regałach.

Zastosowanie

PUNTA Robert Malinowski
Piaskowa 6
82-300 Elbląg
NIP: 5782803312 REGON: 280324139

Rowkowanie drewna litego miękkiego i twardego oraz z materiałów drewnopochodnych (płyta wiórowa, mdf, hdf, osb, etc.).

Wykorzystywane przy produkcji mebli, drzwi i schodów, gdzie nie ma możliwości wykonania elementów za pomocą standardowych operacji frezowania.

Frezy z łożyskiem dolnym umożliwiają prowadzenie narzędzia po wzorniku umieszczonym pod materiałem frezowanym.

Stosowane na frezarkach górnowrzecionowych.

Mocowanie frezów w koszykach: możliwość stosowania tulei redukcyjnych części chwytowej freza, mocować min. 2/3 wysokości części chwytowej freza w uchwycie frezarki.

Dane techniczne

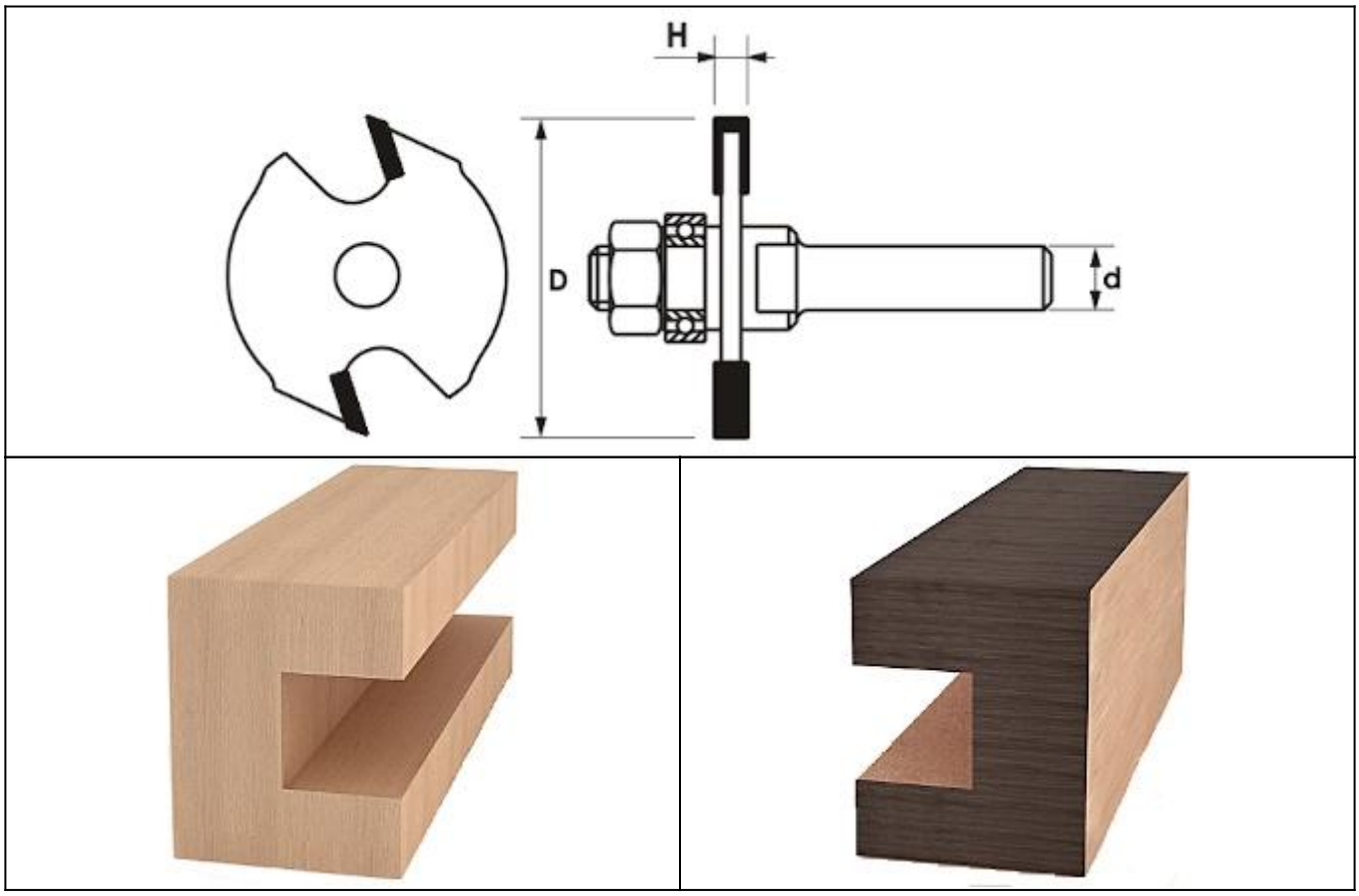

Legenda

H [mm] - długość robocza

D [mm] - średnica frezu

d [mm] - średnica trzpienia

H [mm]	D [mm]	d [mm]	Symbol	Dostępność	Cena netto Cena brutto
2	40	8	FT914-4008-0001	do 45 dni	82,30 zł 101,23 zł
3	40	8	FT914-4008-0002	do 45 dni	96,00 zł 118,08 zł