PUNTA Robert Malinowski
Piaskowa 6
82-300 Elbląg
NIP: 5782803312 REGON: 280324139

GLOBUS FREZY KSZTAŁTOWE CNC PREMIUM Z ŁOŻYSKIEM DOLNYM FT912

Dostępny do 72h
Producent : GLOBUS
Data wygenerowania: 2026-11-25

Opis

Otwarte profile korpusów poprawiają jakość obrabianej powierzchni - możliwość stosowania większych posuwów, zmniejszenie oporów skrawania, lepsze odprowadzenie wiórów.

Wysokiej jakości węglik spiekany zwiększa trwałość oraz żywotność - większa wydajność narzędzia.

Precyzyjny szlif węglika spiekanego pozwala uzyskać wysoką gładkości płytki HM (niską chropowatość) - wpływa to na wzrost żywotności narzędzia oraz świadczy o wysokiej jakości zastosowanego węglika spiekanego.

Łatwy i przejrzysty sposób pakowania - możliwość eksponowania narzędzi w gablotach i na regałach.

Zastosowanie

Frezowanie, rowkowanie drewna litego miękkiego i twardego oraz materiałów drewnopochodnych (płyta wiórowa, mdf, hdf, osb, etc.).

Wykorzystywane przy produkcji mebli, drzwi i schodów, gdzie nie ma możliwości wykonania elementów za pomocą standardowych operacji frezowania.

Stosowane na frezarkach górnowrzecionowych.

Frezy z łożyskiem dolnym umożliwiają prowadzenie narzędzia po wzorniku umieszczonym pod materiałem frezowanym.

Mocowanie frezów w koszykach: możliwość stosowania tulei redukcyjnych części chwytowej freza, mocować min. 2/3 wysokości części chwytowej freza w uchwycie frezarki.

Dane techniczne

PUNTA Robert Malinowski
Piaskowa 6
82-300 Elbląg
NIP: 5782803312 REGON: 280324139

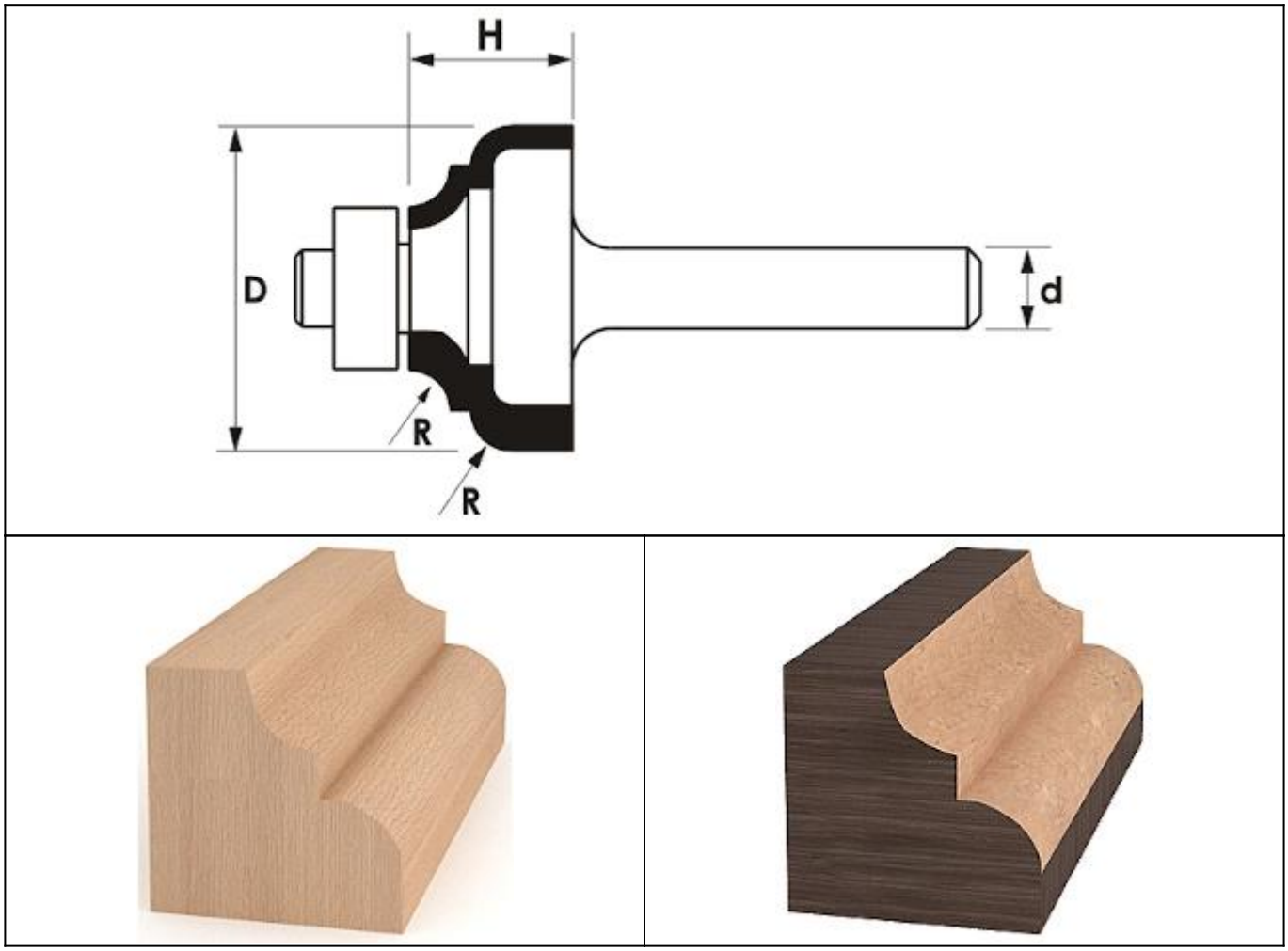

Legenda

H [mm] - długość robocza

D [mm] - średnica frezu

d [mm] - średnica trzpienia

R [mm] - promień

H [mm]	D [mm]	d [mm]	R [mm]	Symbol	Dostępność	Cena netto Cena brutto
12,7	25,4	8	3,2	FT912-2508-0001	do 72h	99,10 zł 121,89 zł
15,9	31,8	8	6,4/4,8	FT912-3108-0001	do 72h	138,40 zł 170,23 zł
20	44,5	12	8	FT912-4412-0001	do 72h	149,30 zł 183,64 zł