PUNTA Robert Malinowski
Piaskowa 6
82-300 Elbląg
NIP: 5782803312 REGON: 280324139



GLOBUS FREZY KSZTAŁTOWE CNC PREMIUM Z ŁOŻYSKIEM DOLNYM FT911

Dostępny do 72h
Producent : GLOBUS
Data wygenerowania: 2026-11-25

Opis

Otwarte profile korpusów poprawiają jakość obrabianej powierzchni - możliwość stosowania większych posuwów, zmniejszenie oporów skrawania, lepsze odprowadzenie wiórów.

Wysokiej jakości węglik spiekany zwiększa trwałość oraz żywotność - większa wydajność narzędzia.

Precyzyjny szlif węglika spiekanego pozwala uzyskać wysoką gładkości płytki HM (niską chropowatość) - wpływa to na wzrost żywotności narzędzia oraz świadczy o wysokiej jakości zastosowanego węglika spiekanego.

Łatwy i przejrzysty sposób pakowania - możliwość eksponowania narzędzi w gablotach i na regałach.

Zastosowanie

PUNTA Robert Malinowski
Piaskowa 6
82-300 Elbląg
NIP: 5782803312 REGON: 280324139

Frezowanie, rowkowanie drewna litego miękkiego i twardego oraz materiałów drewnopochodnych (płyta wiórowa, mdf, hdf, osb, etc.).

Wykorzystywane przy produkcji mebli, drzwi i schodów, gdzie nie ma możliwości wykonania elementów za pomocą standardowych operacji frezowania.

Stosowane na frezarkach górnowrzecionowych.

Frezy z łożyskiem dolnym umożliwiają prowadzenie narzędzia po wzorniku umieszczonym pod materiałem frezowanym.

Mocowanie frezów w koszykach: możliwość stosowania tulei redukcyjnych części chwytowej freza, mocować min. 2/3 wysokości części chwytowej freza w uchwycie frezarki.

Dane techniczne

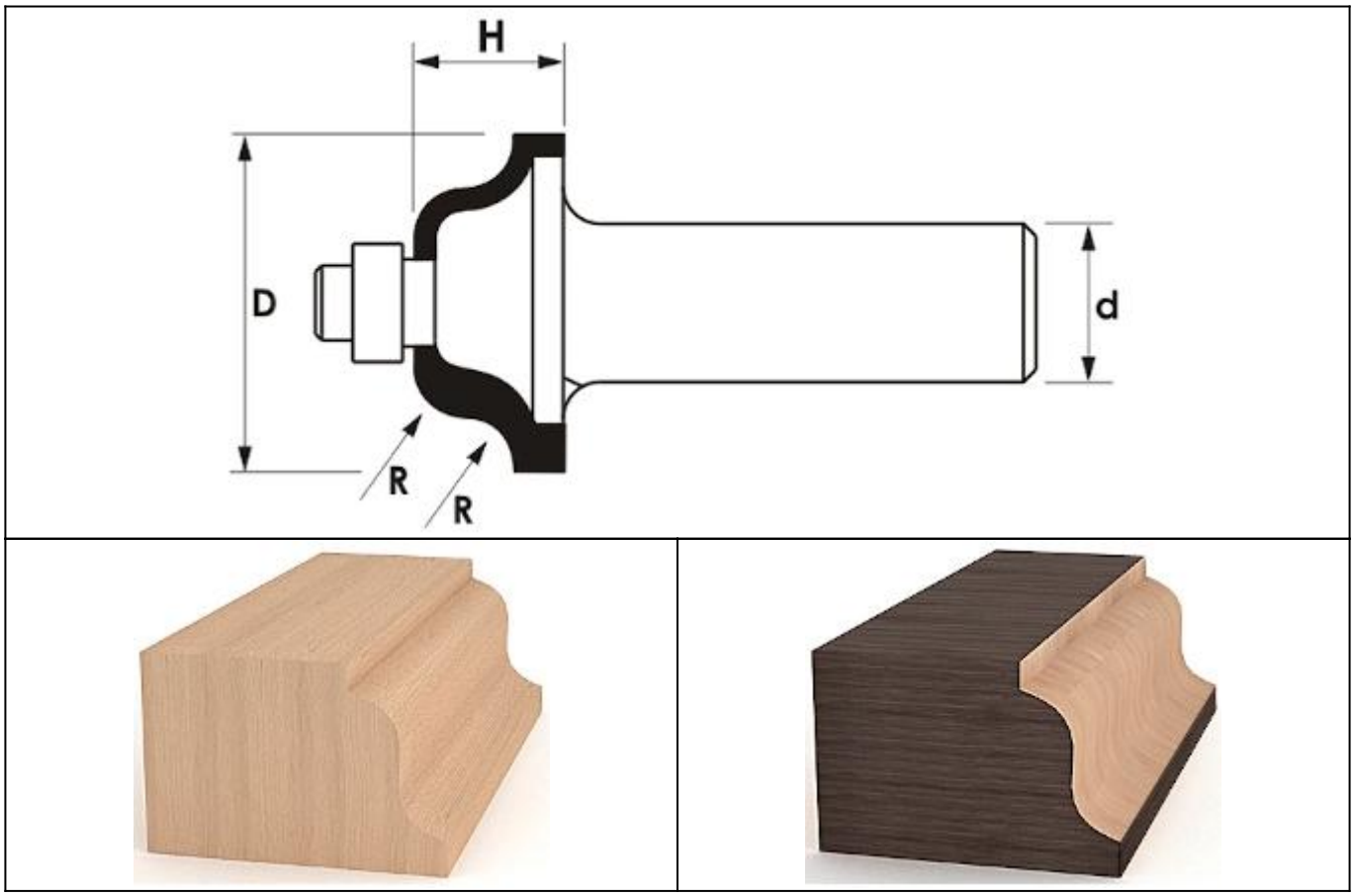

Legenda

H [mm] - długość robocza

D [mm] - średnica frezu

d [mm] - średnica trzpienia

H [mm]	D [mm]	d [mm]	R [mm]	Symbol	Dostępność	Cena netto Cena brutto
8	22,2	8	2,4	FT911-2208-0001	do 7 dni	73,60 zł 90,53 zł
15,7	34,9	8	5,6	FT911-3408-0001	do 72h	106,60 zł 131,12 zł
27	54	12	10,3	FT911-5312-0001	do 72h	170,00 zł 209,10 zł
44	88,9	12	19,1	FT911-8812-0001	do 72h	182,90 zł 224,97 zł