PUNTA Robert Malinowski
Piaskowa 6
82-300 Elbląg
NIP: 5782803312 REGON: 280324139

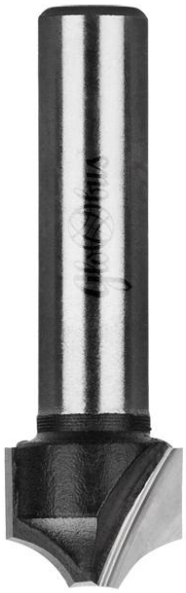

GLOBUS FREZY ZAOKRĄGLAJĄCE CNC PREMIUM FT904

Dostępny do 7 dni
Producent : GLOBUS
Data wygenerowania: 2026-11-25

Opis

Otwarte profile korpusów poprawiają jakość obrabianej powierzchni - możliwość stosowania większych posuwów, zmniejszenie oporów skrawania, lepsze odprowadzenie wiórów.

Wysokiej jakości węglik spiekany zwiększa trwałość oraz żywotność - większa wydajność narzędzia.

Precyzyjny szlif węglika spiekanego pozwala uzyskać wysoką gładkości płytki HM (niską chropowatość) - wpływa to na wzrost żywotności narzędzia oraz świadczy o wysokiej jakości zastosowanego węglika spiekanego.

Łatwy i przejrzysty sposób pakowania - możliwość eksponowania narzędzi w gablotach i na regałach.

Zastosowanie

PUNTA Robert Malinowski
Piaskowa 6
82-300 Elbląg
NIP: 5782803312 REGON: 280324139

Frezowanie, rowkowanie drewna litego miękkiego i twardego oraz materiałów drewnopochodnych (płyta wiórowa, mdf, hdf, osb, etc.).

Wykorzystywane przy produkcji mebli, drzwi i schodów, gdzie nie ma możliwości wykonania elementów za pomocą standardowych operacji frezowania.

Stosowane na frezarkach górnowrzecionowych oraz w centrach obróbczych CNC.

Mocowanie frezów w koszykach: możliwość stosowania tulei redukcyjnych części chwytowej freza, mocować min. 2/3 wysokości części chwytowej freza w uchwycie frezarki.

Dane techniczne

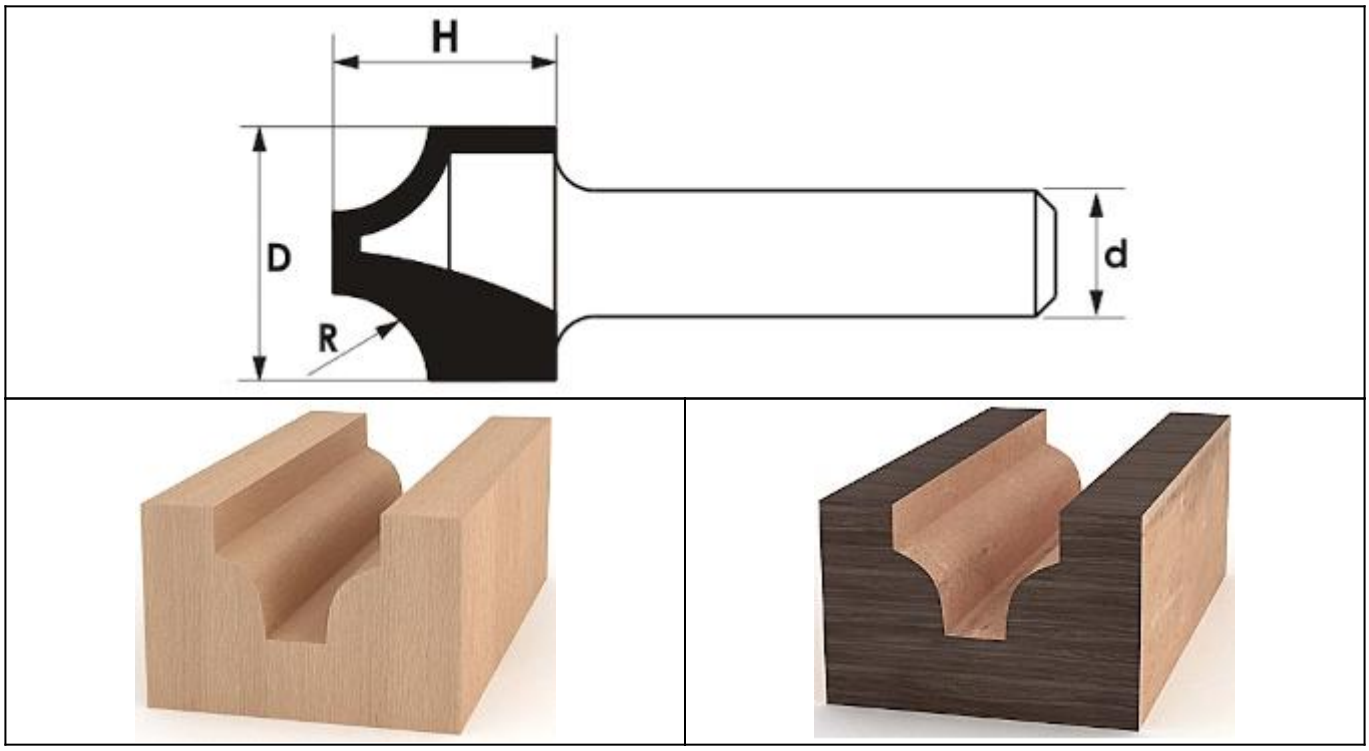

Legenda

H [mm] - długość całkowita

D [mm] - średnica frezu

d [mm] - średnica trzpienia

R [mm] - promień

H [mm]	D [mm]	d [mm]	R [mm]	Symbol	Dostępność	Cena netto Cena brutto
6,4	6,4	6	2,4	FT904-0606-0001	do 60 dni	58,90 zł 72,45 zł
6,4	6,4	8	2,4	FT904-0608-0001	do 7 dni	58,90 zł 72,45 zł
8	8	8	2,8	FT904-0708-0001	do 90 dni	58,90 zł 72,45 zł
10	12,7	8	6,4	FT904-1208-0001	do 7 dni	64,30 zł 79,09 zł
11	15,9	8	8	FT904-1508-0001	do 7 dni	74,20 zł 91,27 zł
11,8	19,05	8	11,8	FT904-1908-0001	do 7 dni	85,30 zł 104,92 zł
11,8	19,05	12	11,8	FT904-1912-0001	do 7 dni	86,10 zł 105,90 zł