PUNTA Robert Malinowski
Piaskowa 6
82-300 Elbląg
NIP: 5782803312 REGON: 280324139



GLOBUS PIŁY SERII ZAG 3 SPECIAL DO ZAGŁĘBIAREK PS666

Dostępny do 72h
Producent : GLOBUS
Data wygenerowania: 2026-11-25

Opis

BARDZO TWARDY węglik spiekany (ULTRAFINE) o twardości 2.100 HV zapewnia większą żywotność narzędzia.

Ze względu na wysoką twardość węglików ich ostrzenie realizowane jest na sterowanych numerycznie ostrzarkach CNC z zachowaniem określonych parametrów pracy ściernicy.

Piły o geometrii ostrza płytki HM - GA (zęby trapezowo-płaskie) i ujemnym kącie natarcia.

Zakres typowymiarowy dostosowany do większości zagłębiarek obecnych na rynku.

Możliwość zastosowania także w maszynach stacjonarnych i popularnych pilarkach ręcznych.

Geometria zęba GA.

Zastosowanie

Dedykowane do precyzyjnego cięcia i nacinania materiałów kompozytowych typu: corian, kerrock, staron oraz listew drewnopochodnych i profili aluminiowych (ścianka o grubości max: 1,5 mm).

Stosowane najczęściej podczas przecinania i wykonywania otworów w blatach kuchennych, przycinania wewnętrznych i zewnętrznych paneli ściennych oraz rowkowania.

Przy wyborze określonej piły do planowanej operacji cięcia należy zwrócić uwagę nie tylko na rodzaj obrabianego materiału, ale również na jego wymiary, tj.: grubość, przekrój lub w przypadku cięcia listew profilowanych - grubość ścianki.

Maksymalna wysokość lub głębokość cięcia uzależniona jest od modelu zagłębiarki danego producenta.

Dane techniczne

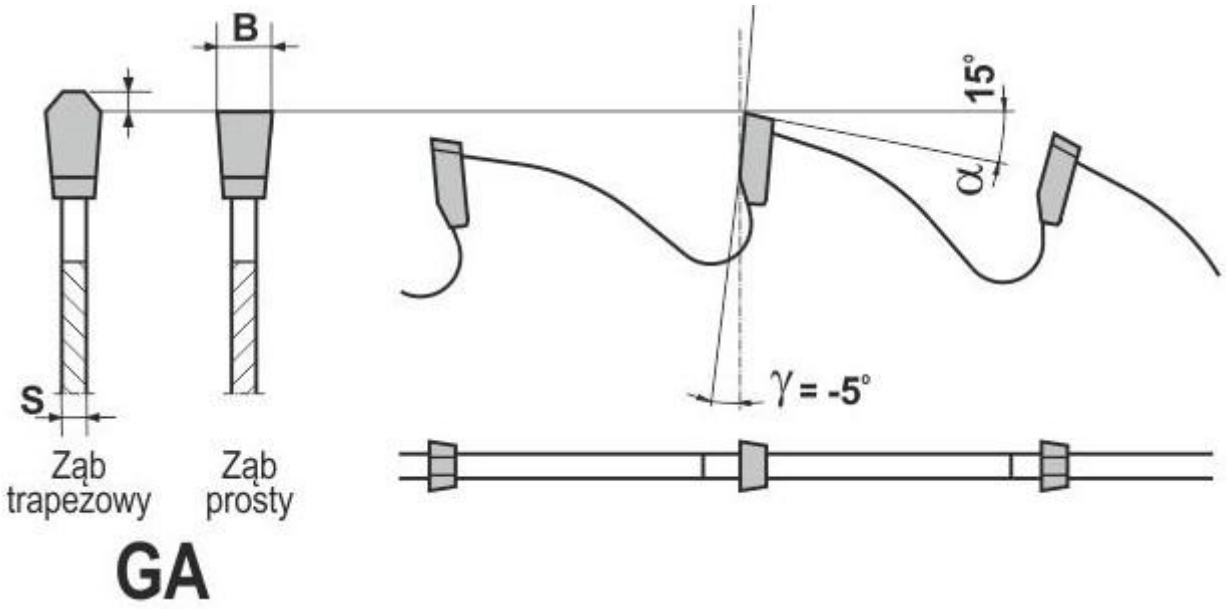

Legenda

D [mm] - średnica zewnętrzna

d [mm] - średnica otworu na wrzeciono

B [mm] - "RZAZ" (szerokość płytki)

S [mm] - grubość dysku

Z [mm] - ilość zębów

D [mm]	d [mm]	B [mm]	S [mm]	Z [szt]	Symbol	Dostępność	Cena netto Cena brutto
160	20	2,2	1,6	48	PS666-0160-0001	do 72h	170,50 zł 209,72 zł
160	20	2,2	1,6	56	PS666-0160-0002	do 72h	188,90 zł 232,35 zł