PUNTA Robert Malinowski
Piaskowa 6
82-300 Elbląg
NIP: 5782803312 REGON: 280324139



GLOBUS PIŁY SERII ZAG 2 WOOD DO ZAGŁĘBIAREK PS664

Dostępny do 72h
Producent : GLOBUS
Data wygenerowania: 2026-11-26

Opis

BARDZO TWARDY węglik spiekany (ULTRAFINE) o twardości 2.100 HV zapewnia większą żywotność narzędzia.

Ze względu na wysoką twardość węglików ich ostrzenie realizowane jest na sterowanych numerycznie ostrzarkach CNC z zachowaniem określonych parametrów pracy ściernicy.

Piły o geometrii ostrza płytki HM - GS (zęby na przemian skośne).

Zakres typowymiarowy dostosowany do większości zagłębiarek obecnych na rynku.

Możliwość zastosowania także w maszynach stacjonarnych i popularnych pilarkach ręcznych.

Geometria zęba GS.

Zastosowanie

Do precyzyjnego cięcia poprzecznego i nacinania drewna (w tym drewna egzotycznego), materiałów drewnopochodnych z okleinami naturalnymi oraz sklejki.

Stosowane najczęściej podczas przecinania płyt meblowych fornirowanych, deski podłogowej, przycinania drzwi na długość, wykonywania wycięć oraz frezowania dokładnych rowków w belkach.

Przy wyborze określonej piły do planowanej operacji cięcia należy zwrócić uwagę nie tylko na rodzaj obrabianego materiału ale również na jego wymiary, tj.: grubość, przekrój lub w przypadku cięcia listew profilowanych - grubość ścianki.

Maksymalna wysokość lub głębokość cięcia uzależniona jest od modelu zagłębiarki danego producenta.

Dane techniczne

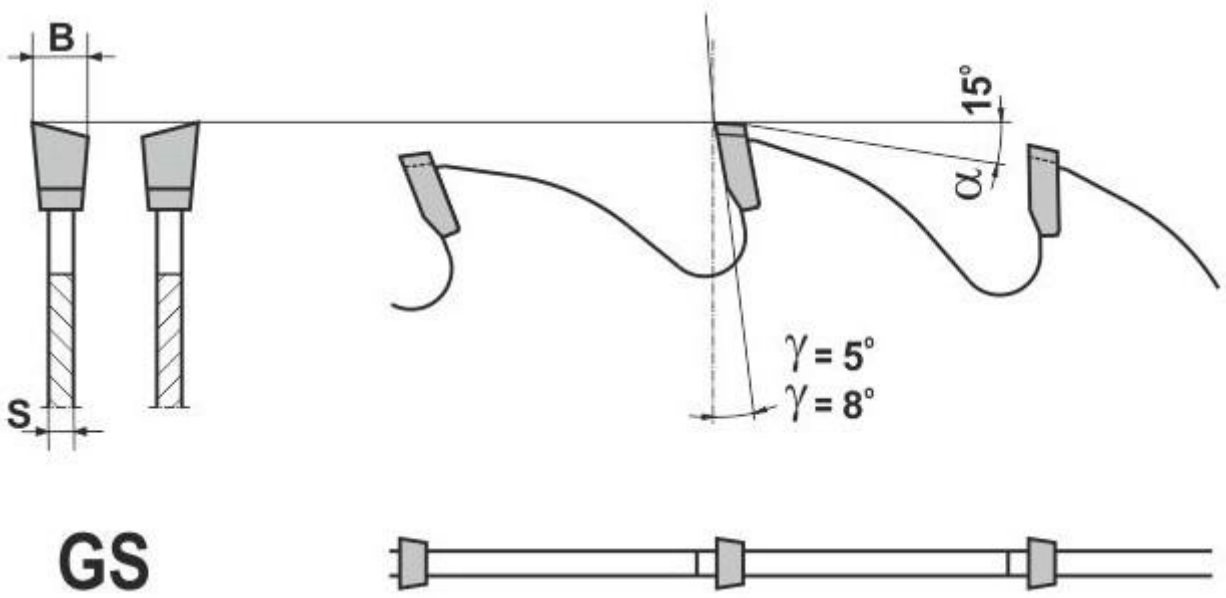

Legenda

D [mm] - średnica zewnętrzna

d [mm] - średnica otworu na wrzeciono

B [mm] - "RZAZ" (szerokość płytki)

S [mm] - grubość dysku

Z [mm] - ilość zębów

D [mm]	d [mm]	B [mm]	S [mm]	Z [szt]	Symbol	Dostępność	Cena netto Cena brutto
160	20	2,2	1,6	48	PS664-0160-0001	do 72h	156,90 zł 192,99 zł
160	20	2,2	1,6	56	PS664-0160-0002	do 72h	182,00 zł 223,86 zł
160	30	2,2	1,6	56	PS664-0160-0003	Na zamówienie	172,60 zł 212,30 zł
165	20	1,8	1,4	48	PS664-0165-0001	do 72h	164,90 zł 202,83 zł
210	30	2,2	1,6	52	PS664-0210-0001	Na zamówienie	170,60 zł 209,84 zł