PUNTA Robert Malinowski
Piaskowa 6
82-300 Elbląg
NIP: 5782803312 REGON: 280324139



GLOBUS PIŁY SERII MITER 2 WOOD DO UKOŚNIC PS602

Dostępny do 72h
Producent : GLOBUS
Data wygenerowania: 2026-11-25

Opis

BARDZO TWARDY węglik spiekany (ULTRAFINE) o twardości 2.100 HV zapewnia większą żywotność narzędzia.

Cienki rzaz i dysk - cecha ta powoduje, iż operatorom daje to uczucie lekkości prowadzenia piły podczas procesu cięcia.

Produkowane w technologii pił przemysłowych, gdzie odchyłki od wymiarów nominalnych nie przekraczają setnych części milimetra.

Zastosowanie blach z gatunkowej stali narzędziowej na dysk oraz wyspecjalizowana technologia naprężania gwarantują właściwą sztywność piły podczas pracy.

Ostrzenie węglików spiekanych realizowane na sterowanych numerycznie ostrzarkach CNC wg. optymalnie zaprogramowanych parametrów pracy ściernicy i specjalnym doborze jej charakterystyki.

Zaprojektowane rowki kompensacyjne zwiększają odporność dysku na wypaczenie piły pod wpływem temperatury oraz obciążenia.

Geometria zęba GS.

Otwory zabierakowe COMBO.

Zastosowanie

Uniwersalna tarcza do cięcia drewna miękkiego i twardego.

Dedykowana również do obróbki sklejki i materiałów drewnopochodnych pokrytych okleiną naturalną.

Precyzyjne cięcie elementów dzięki zastosowaniu na przemian skośnego uzębienia o małej podziałce (dużej ilości zębów).

Cięcie drewna miękkiego - deska, łata, kontrłata, etc., drewna twardego - belka podłogowa, stopnice, tralki, listwy, etc., sklejki - np. elementy skrzyń, szuflad, etc., płyty wiórowej z okleiną naturalną - listwy drzwi, etc.

Cięcie kątowe, ukosowe, proste, rowkowanie.

Stosowane na pilarkach ukosowych, ramieniowych oraz na maszynach stacjonarnych.

Dane techniczne

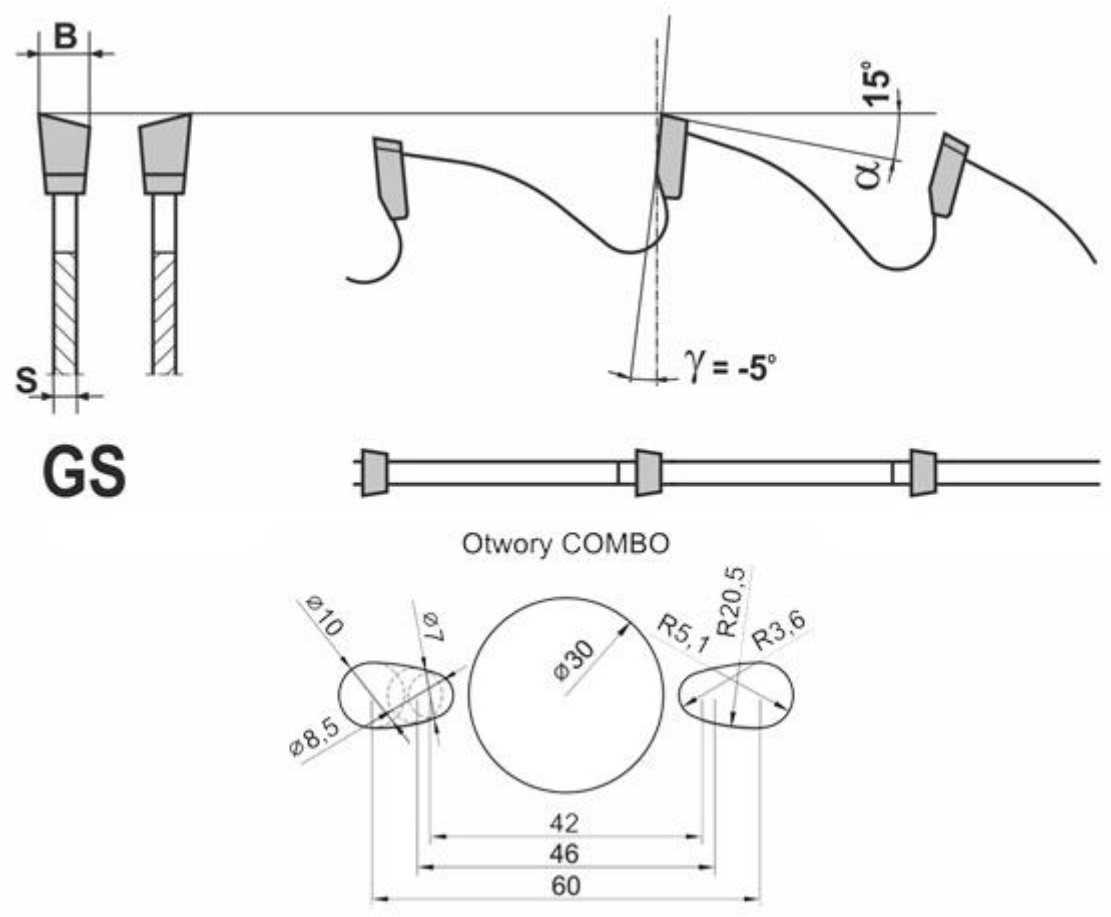

Legenda

D [mm] - średnica zewnętrzna

d [mm] - średnica otworu na wrzeciono

B [mm] - "RZAZ" (szerokość płytki)

S [mm] - grubość dysku

Z [mm] - ilość zębów

D [mm]	d [mm]	B [mm]	S [mm]	Z [szt]	Symbol	Dostępność	Cena netto Cena brutto
216	30	2,7	2,0	72	PS602-0216-0001	do 72h	246,20 zł 302,83 zł
216	30	2,8	2,0	54	PS602-0216-0002	do 72h	215,00 zł 264,45 zł
254	30	2,2	2,0	80	PS602-0254-0001	do 72h	267,50 zł 329,03 zł
254	30	2,8	2,0	68	PS602-0254-0002	do 72h	241,10 zł 296,55 zł
260	30	2,7	2,0	80	PS602-0260-0001	do 72h	266,90 zł 328,29 zł
260	30	3,2	2,0	68	PS602-0260-0002	do 72h	251,90 zł 309,84 zł
305	30	2,8	2,0	96	PS602-0305-0001	do 72h	329,00 zł 404,67 zł
305	30	3,2	2,0	72	PS602-0305-0002	do 72h	284,20 zł 349,57 zł