PUNTA Robert Malinowski
Piaskowa 6
82-300 Elbląg
NIP: 5782803312 REGON: 280324139



GLOBUS PIŁY SERII MITER 1 CHIPBOARD DO UKOŚNIC PS601

Dostępny do 72h
Producent : GLOBUS
Data wygenerowania: 2026-11-25

Opis

BARDZO TWARDY węglik spiekany (ULTRAFINE) o twardości 2.100 HV zapewnia większą żywotność narzędzia.

Cienki rzaz i dysk - cecha ta powoduje, iż operatorom daje to uczucie lekkości prowadzenia piły podczas procesu cięcia.

Produkowane w technologii pił przemysłowych, gdzie odchyłki od wymiarów nominalnych nie przekraczają setnych części milimetra.

Zastosowanie blach z gatunkowej stali narzędziowej na dysk oraz wyspecjalizowana technologia naprężania gwarantują właściwą sztywność piły podczas pracy.

Ostrzenie węglików spiekanych realizowane na sterowanych numerycznie ostrzarkach CNC wg. optymalnie zaprogramowanych parametrów pracy ściernicy i specjalnym doborze jej charakterystyki.

Zaprojektowane rowki kompensacyjne zwiększają odporność dysku na wypaczenie piły pod wpływem temperatury oraz obciążenia.

Zastosowanie

Cięcie twardych materiałów drewnopochodnych MDF i HDF.

Możliwość cięcia płyt wiórowych pokrytych dodatkowymi bardzo twardymi warstwami laminatu.

Dedykowane również do cięcia konglomeratów, a także profili PCV i aluminium o grubości ścianki do 2 mm.

Cięcie MDF - listwa drzwi np. ościeżnicy, paneli podłogowych z HDF, tworzyw sztucznych - np. parapety, listwy, etc., profili z aluminium - otwarte i zamknięte, listwy podłogowej, konglomeratów - lady w biurach, blaty kuchenne, etc.

Cięcie kątowe, ukosowe, proste, rowkowanie.

Stosowane na pilarkach ukosowych, ramieniowych oraz na maszynach stacjonarnych.

Dane techniczne

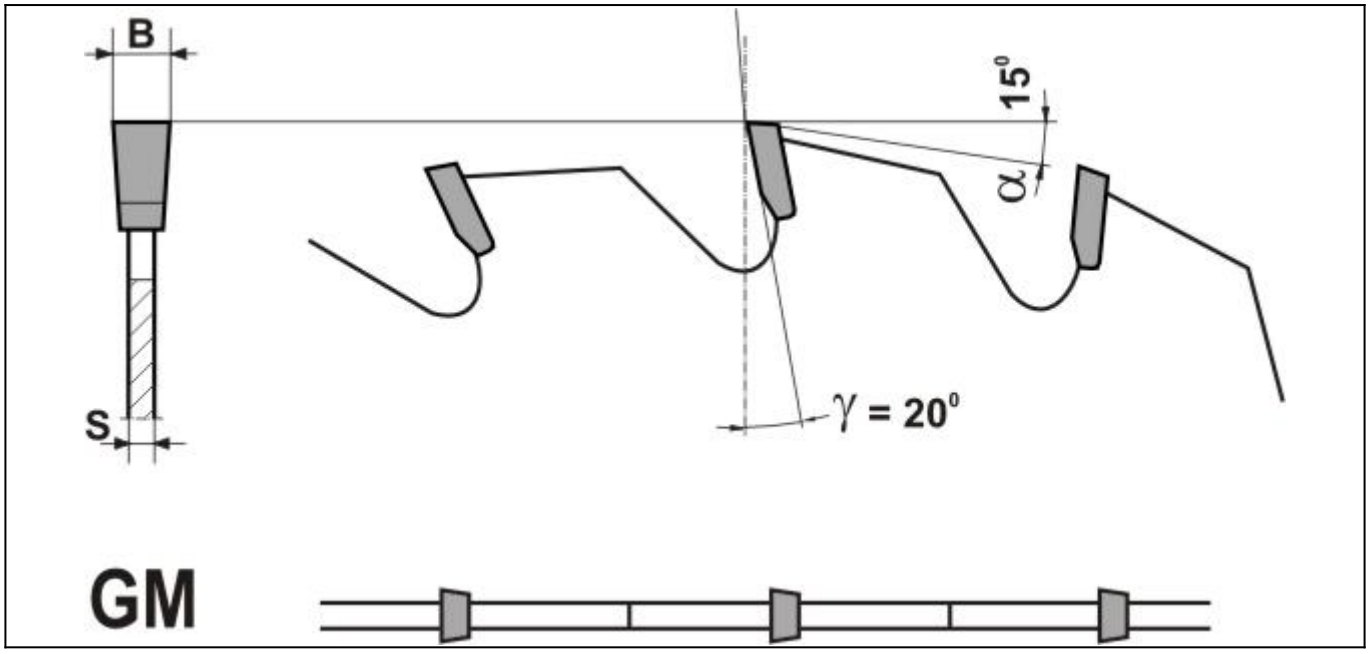

Legenda

D [mm] - średnica zewnętrzna

d [mm] - średnica otworu na wrzeciono

B [mm] - "RZAZ" (szerokość płytki)

S [mm] - grubość dysku

Z [mm] - ilość zębów

D [mm]	d [mm]	B [mm]	S [mm]	Z [szt]	geometria zęba	otwory zabierakowe	Symbol	Dostępność	Cena netto Cena brutto
216	30	2,8	2,0	72	GA	COMBO	PS601-0216-0001	do 7 dni	232,70 zł 286,22 zł
254	30	2,8	2,0	68	GA	COMBO	PS601-0254-0001	do 45 dni	232,70 zł 286,22 zł
254	30	2,8	2,0	96	GA	COMBO	PS601-0254-0002	do 72h	297,80 zł 366,29 zł
260	30	2,7	2,0	68	GA	COMBO	PS601-0260-0001	do 72h	232,80 zł 286,34 zł
260	30	2,7	2,0	96	GA	COMBO	PS601-0260-0002	do 72h	297,80 zł 366,29 zł
305	30	2,8	2,0	96	GA	COMBO	PS601-0305-0001	do 45 dni	310,10 zł 381,42 zł