PUNTA Robert Malinowski
Piaskowa 6
82-300 Elbląg
NIP: 5782803312 REGON: 280324139



GLOBUS PIŁY SERII POWER PLUS 1 CHIPBOARD DO PILAREK RĘCZNYCH PS604

Dostępny do 72h
Producent : GLOBUS
Data wygenerowania: 2026-11-25

Opis

Cienki rzaz oraz dysk gwarantują mniejsze opory skrawania, co znacznie ułatwia zagłębianie się narzędzia w przecinanym materiale.

Otwór wielowypustowy - nowy typ mocowania ułatwia zakładanie piły na tuleję zaciskową, w przypadku jakichkolwiek zabrudzeń (pyłów) umożliwia poprawne założenie i ustalenie piły względem wału i docisku.

Zastosowany węglik spiekany gwarantuje długą żywotność i umożliwia wielokrotne ostrzenie.

Dysk wykonany z wysokogatunkowej stali ulepszonej termicznie to równomierna twardość powierzchni oraz wysoka sztywność narzędzia.

Proces ostrzenia realizowany na sterowanych numerycznie ostrzarkach CNC z zachowaniem określonych parametrów pracy ściernicy zapewnia bardzo ostre krawędzie.

Szeroki zakres typowymiarowy w średnicach od 184 do 235 mm, dostosowany do większości elektronarzędzi na rynku.

Zastosowanie

Do cięcia, nacinania materiałów drewnopochodnych takich jak: płyta wiórowa, laminat, MDF, OSB, HDF, etc.

Dedykowana również do cięcia profili z PVC i aluminium (profili zamkniętych) o grubości ścianki nie mniejszej niż 2 mm.

Specjalnie profilowany kształt zęba oraz ostrza GA5 lub GA10 (zęby trapezowo proste) pozwala na zachowanie dobrej jakości obrabianej powierzchni.

Mając możliwość regulacji prędkości obrotowej w pilarce ręcznej należy ją dostosować do rodzaju lub typu ciętego materiału, np. w przypadku cięcia aluminium należy zmniejszyć obroty o ok. 20% w stosunku do prędkości zalecanej podczas obróbki drewna.

Możliwość zastosowania także w maszynach stacjonarnych.

Dane techniczne

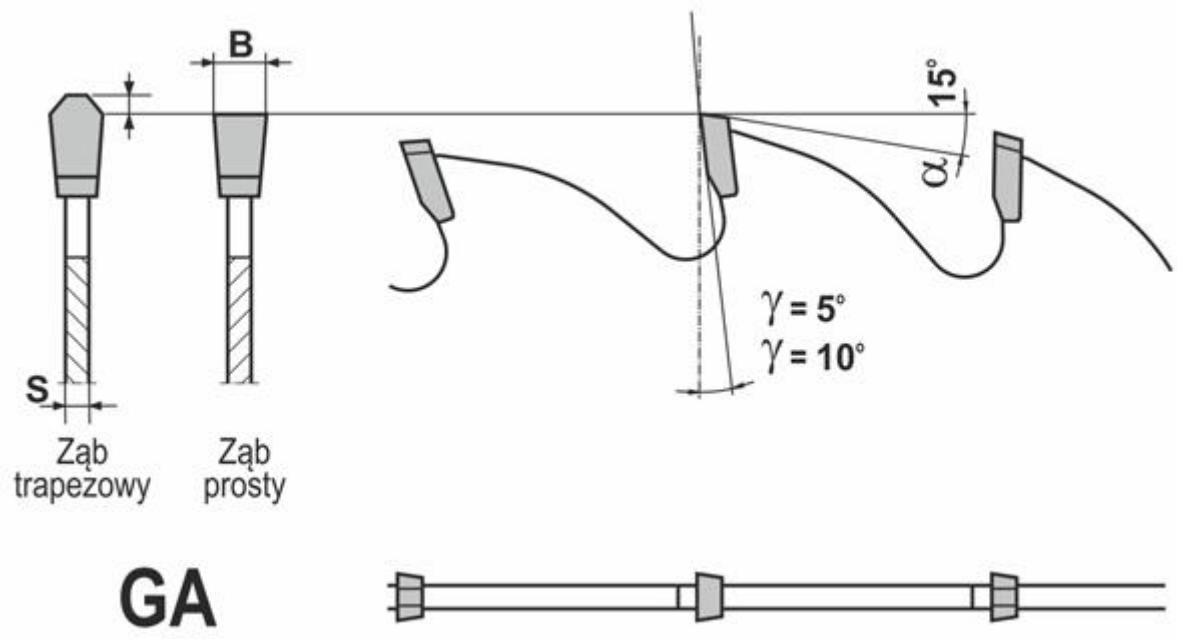

Legenda

D [mm] - średnica zewnętrzna

d [mm] - średnica otworu na wrzeciono

B [mm] - "RZAZ" (szerokość płytki)

S [mm] - grubość dysku

Z [mm] - ilość zębów

D [mm]	d [mm]	B [mm]	S [mm]	Z [szt]	geometria zęba	kąt natarcia	Symbol	Dostępność	Cena netto Cena brutto
184	20	2,7	1,6	48	GA	5	PS604-0184-0001	do 72h	146,90 zł 180,69 zł
184	30	2,7	1,6	48	GA	5	PS604-0184-0002	do 72h	146,90 zł 180,69 zł
190	30	2,2	1,4	52	GA	10	PS604-0190-0001	do 72h	156,40 zł 192,37 zł
190	30	2,7	1,6	52	GA	5	PS604-0190-0002	do 72h	156,40 zł 192,37 zł
210	30	2,2	1,4	52	GA5	5	PS604-0210-0001	do 72h	160,00 zł 196,80 zł
236	30	2,7	1,6	56	GA	5	PS604-0235-0001	do 72h	174,50 zł 214,64 zł