PUNTA Robert Malinowski
Piaskowa 6
82-300 Elbląg
NIP: 5782803312 REGON: 280324139



GLOBUS PIŁY DO ROWKOWANIA DREWNA LITEGO PS660

Dostępny do 72h
Producent : GLOBUS
Data wygenerowania: 2026-11-25

Opis

Zastosowanie wysokiej jakości materiałów oraz nowoczesnej technologii to pewność wysokiej i powtarzalnej jakości narzędzi przemysłowych.

Hartowany dysk jest gwarancją wysokiej sztywności tarczy podczas procesów skrawania.

Piła / frez uniwersalny umożliwiający wykonywanie rowków wzdłuż i w poprzek materiału.

W konstrukcji dysku zaprojektowano szczeliny kompensujące wpływ temperatury pracy na zmianę stanu naprężenia dysku.

Piły większych średnic (na zamówienie) wyposażone są w dodatkowe wycięcia chłodzące.

Zastosowanie

PUNTA Robert Malinowski
Piaskowa 6
82-300 Elbląg
NIP: 5782803312 REGON: 280324139

Frezowanie rowków prostych w drewnie miękkim i twardym.

Do wręgowania krawędzi.

Stosowane w przecinarkach i frezarkach dolnowrzecionowych.

Dane techniczne

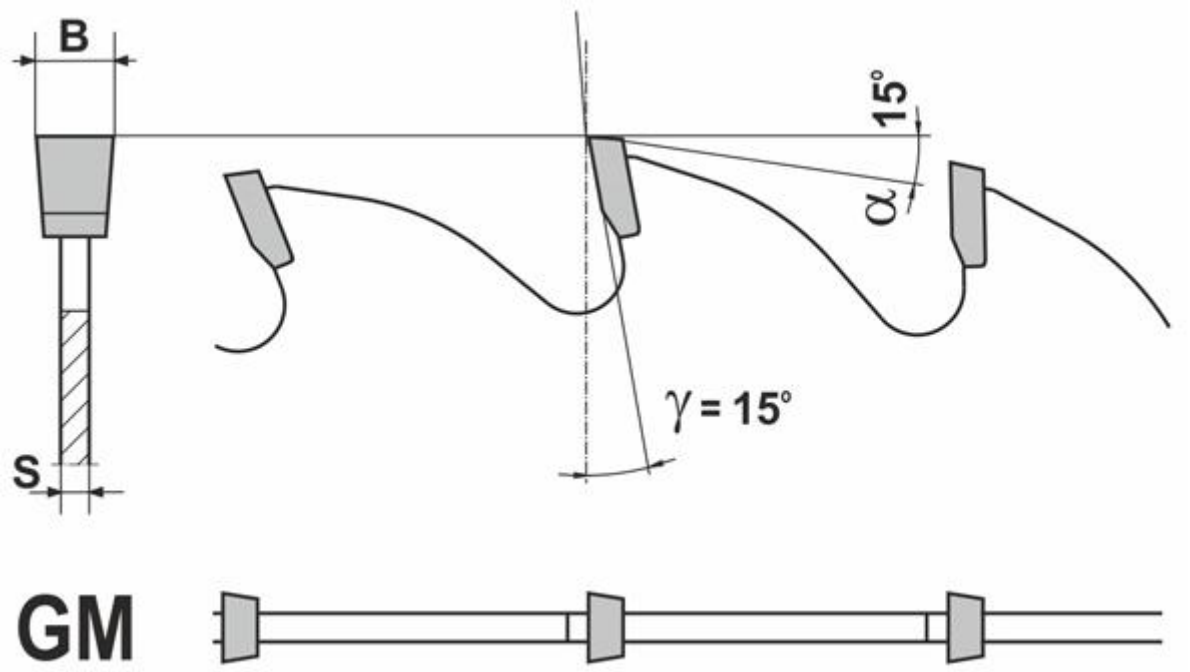

Legenda

D [mm] - średnica zewnętrzna

d [mm] - średnica otworu na wrzeciono

B [mm] - "RZAZ" (szerokość płytki)

S [mm] - grubość dysku

Z [mm] - ilość zębów

D [mm]	d [mm]	B [mm]	S [mm]	Z [szt]	geometria zęba	Symbol	Dostępność	Cena netto Cena brutto
100	30	3,5	2,8	8	GM15	PS660-0100-0008	do 7 dni	88,70 zł 109,10 zł
100	30	4,0	3,0	8	GM15	PS660-0100-0007	do 7 dni	90,80 zł 111,68 zł
100	30	5,0	3,0	8	GM15	PS660-0100-0009	do 7 dni	98,80 zł 121,52 zł
100	30	6,0	4,1	8	GM15	PS660-0100-0010	Niedostepny	
125	30	4,0	3,0	8	GM15	PS660-0125-0022	do 7 dni	98,50 zł 121,16 zł
125	30	4,0	3,0	12	GM15	PS660-0125-0027	do 72h	109,60 zł 134,81 zł
125	30	5,0	4,1	8	GM15	PS660-0125-0023	do 72h	107,80 zł 132,59 zł
125	30	5,0	4,1	12	GM15	PS660-0125-0028	do 72h	122,10 zł 150,18 zł
125	30	6,0	4,1	8	GM15	PS660-0125-0024	do 72h	120,70 zł 148,46 zł
125	30	6,0	4,1	12	GM15	PS660-0125-0029	do 72h	132,70 zł 163,22 zł
125	30	7,0	4,1	8	GM15	PS660-0125-0025	do 72h	127,10 zł 156,33 zł
125	30	7,0	4,1	12	GM15	PS660-0125-0030	do 72h	137,50 zł 169,13 zł
125	30	8,0	4,1	8	GM15	PS660-0125-0026	do 72h	132,20 zł 162,61 zł
125	30	8,0	4,1	12	GM15	PS660-0125-0031	do 72h	146,70 zł 180,44 zł