PUNTA Robert Malinowski
Piaskowa 6
82-300 Elbląg
NIP: 5782803312 REGON: 280324139



CMT PIŁY DO CIĘCIA POPRZECZNEGO XTREME LINE ART.274

Dostępny do 24h
Producent : CMT
Data wygenerowania: 2026-11-24

Zastosowanie

Do cięcia poprzecznego gdzie krawędzie po cięciu muszą być idealnie wykończone.

Do maszyn: pilarki stołowe, ukośnice.

Materiał: drewno miękkie, twarde i egzotyczne, materiały drewnopochodne, materiały jednostronnie fornirowane oraz dwustronnie laminowane, sklejka, PCV.

Dane techniczne:

Wysokość zęba	8 mm
CHROMIUM Klasa ISO	KCR06
Twardość (HV10)	1.950
Wytrzymałość poprzeczna (N/mm^2)	2.300

PUNTA Robert Malinowski
Piaskowa 6
82-300 Elbląg
NIP: 5782803312 REGON: 280324139

Tolerancja	0,05mm

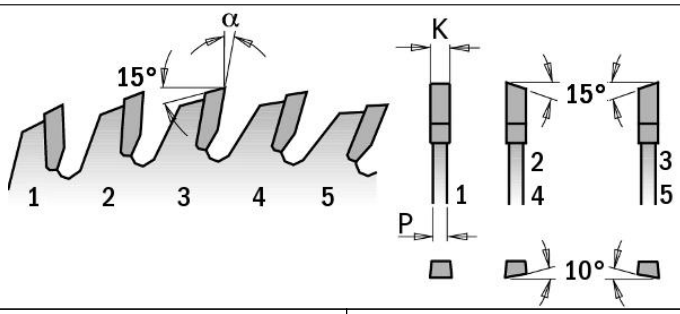

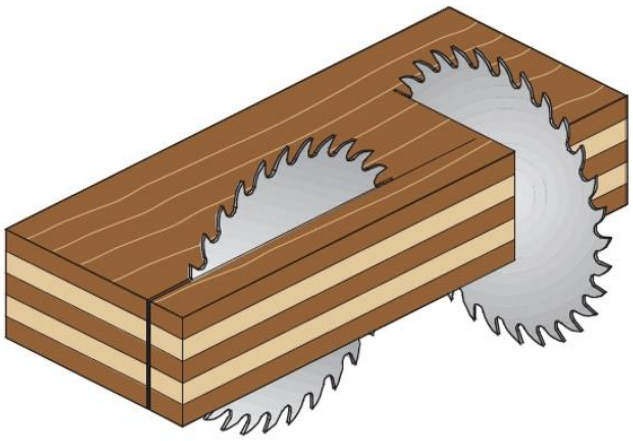

Sklejka

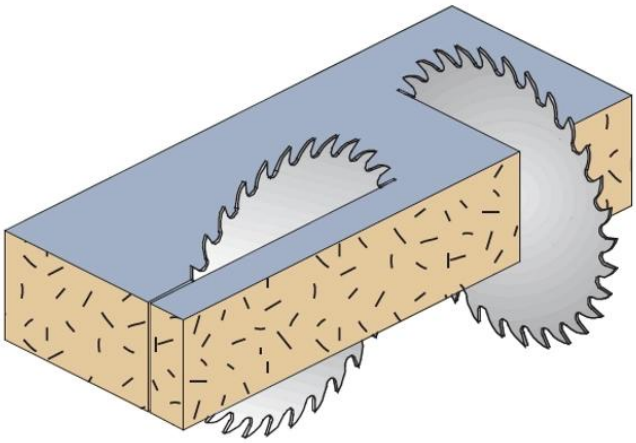

Dwustronnie laminowane

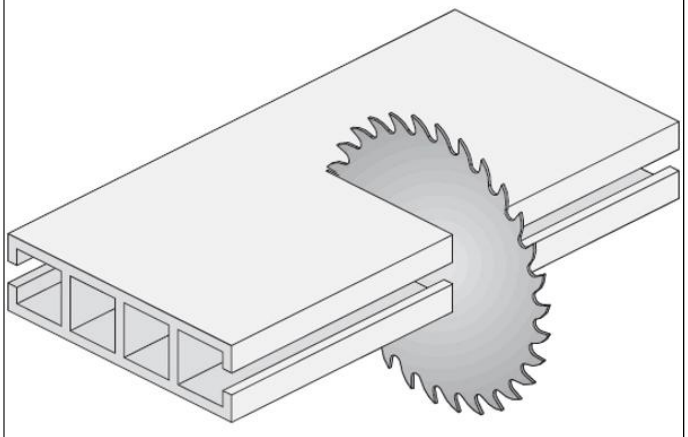

Dla nieżelaznych i PVC

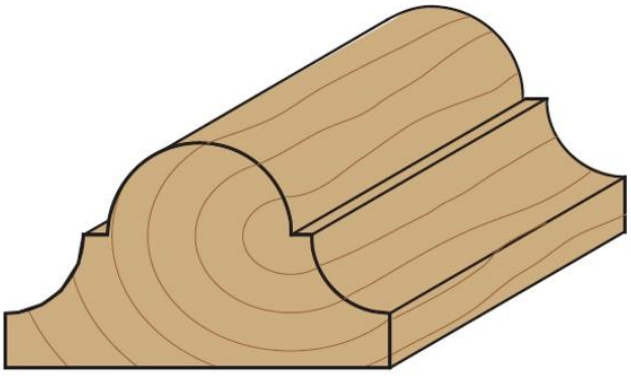

PVC

Legenda

D [mm] - średnica zewnętrzna piły

F [mm] - średnica otworu wewnętrznego

otwory dodatkowe

Z [szt.] - ilość zębów

K [mm] - grubość zęba

P [mm] - grubość korpusu

alfa [°] - kąt natarcia

beta[°] - kąt przyłożenia

FTG - kształt zęba: płaski

ATB - zęby na przemian skośne

COMBI3 - otwory dodatkowe 2/7/42 + 2/9/46,4 + 2/10/60

D [mm]	F [mm]	K [mm]	P [mm]	Z	alfa [°]	beta [°]	Otwory dodatkowe	Symbol	Dostępność	Cena netto Cena brutto
250	30	3,2	2,2	80	15°	1FTG+4ATB	COMBI3	274.080.10M	do 24h	532,67 zł 655,18 zł
300	30	3,2	2,2	100	15°	1FTG+4ATB	COMBI3	274.100.12M	do 24h	630,83 zł 775,92 zł