PUNTA Robert Malinowski
Piaskowa 6
82-300 Elbląg
NIP: 5782803312 REGON: 280324139



AGREGAT BENZ Z PŁYTĄ DOCISKOWĄ I WRZECIONEM SOLIDFIX S3

Dostępny do 21 dni
Producent : BENZ
Data wygenerowania: 2026-11-24

Wersja standardowa



PUNTA Robert Malinowski
Piaskowa 6
82-300 Elbląg
NIP: 5782803312 REGON: 280324139

Uchwyt HSK - F63
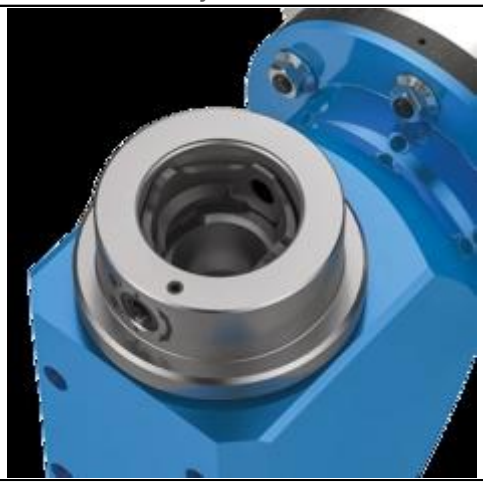
Uchwyt narzędzia BENZ Solidfix® S3

Dane techniczne

Smarowanie	
Maksymalne obroty wyjściowe n_2	
Przełożenie (n_1: n_2)	
Maksymalny moment wyjściowy M_2	
Waga	około 4 kg

Obróbka

			
Frezowanie			

Specyfikacja

			
Ilość wrzecion narzędzia	Kąt Osi	Oś C	Olejowanie

Rodzaj uchwytu

			
HSK - F63 BIESSE	SK 30 BIESSE	HSK - F63 Busellato	HSK - F63 Felder
	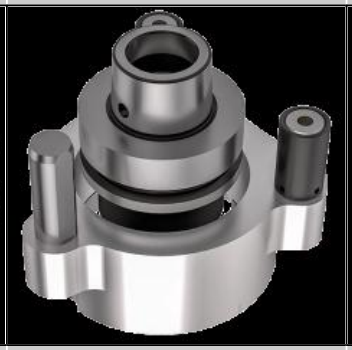	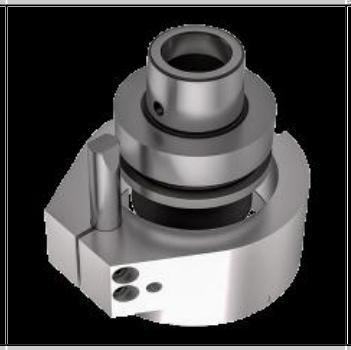	
HSK - F63 HOMAG WEEKE WEINMAN	HSK - F63 IMA	HSK - F63 Masterwood	HSK - F63 SCM
			
HSK - F63 SCM	HSK - F63 Weining		

Opis systemu Solidfix

BENZ Solidfix® S3 to modułowy system szybkiej zmiany, umożliwiający wymianę narzędzia w czasie krótszym niż 20 sekund.

Pracochłonny demontaż agregatu jest zbyteczny, gdyż zmiana narzędzia następuje dzięki wymianie adaptera w sposób łatwy i szybki.

Dzięki błyskawicznej wymianie narzędzia zwiększa się spektrum pracy obrabiarki.

System BENZ Solidfix® S3 może być użyty do wiercenia, frezowania oraz cięcia.

Rozmiar S3, zakres mocowania Ø2 - Ø16 mm.

Zaleta: jeden agregat zamiast wielu.

Zalety systemu BENZ Solidfix® S3

Modułowa budowa.

Oszczędność czasu i ograniczenie przestojów.

Wzrost produktywności.

Niski wkład inwestycyjny.

Prosta obsługa.

Bezpieczeństwo przy obsłudze.

Budowa systemu

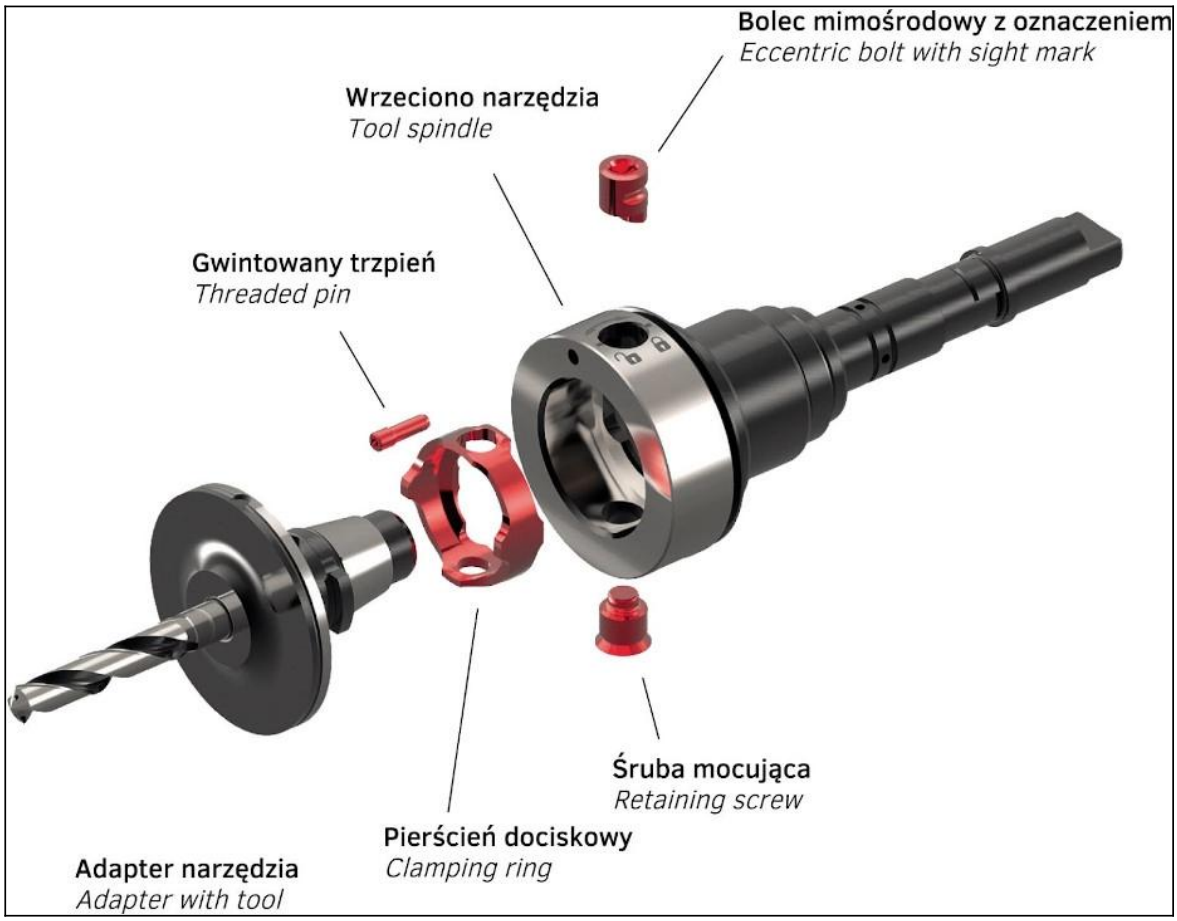

Informacje dodatkowe
WYDAJNOŚĆ:

Zwarta obudowa.

Dopasowana przylga.

Wysoka sztywność systemu.

Możliwość frezowania.

Wysoka transmisja momentu obrotowego.

Wysokie prędkości obrotowe.

PRECYZJA:

Bardzo wysoka prostoliniowość < 5 µm na 30 mm.

Wysoka powatrzalność pomiaru.

Centralne przenoszenie siły, wolne od naprężeń poprzecznych.

Pozycjonowanie stożkowe pozbawione luzów.

OBSŁUGA:

Quick change, czas wymiany < 20 sekund.

Obsługa za pomocą jednej ręki.

Prosta obsługa bez użycia specjalistycznych narzędzi.

Umiarkowane mocowanie (180º) - docisk bez konieczności użycia klucza dynamometrycznego.

Funkcja odskokowa przy demontażu.

BEZPIECZEŃSTWO:

Zabezpieczenie bagnetem, umożliwiające wypadanie adaptera przy demontażu.

Samoczynny docisk.

Zapobiegawczość w przypadku niewłaściwej obsługi.

Spełnione warunki norm maszyn 2006/42/EG.

OSZCZĘDNOŚĆ:

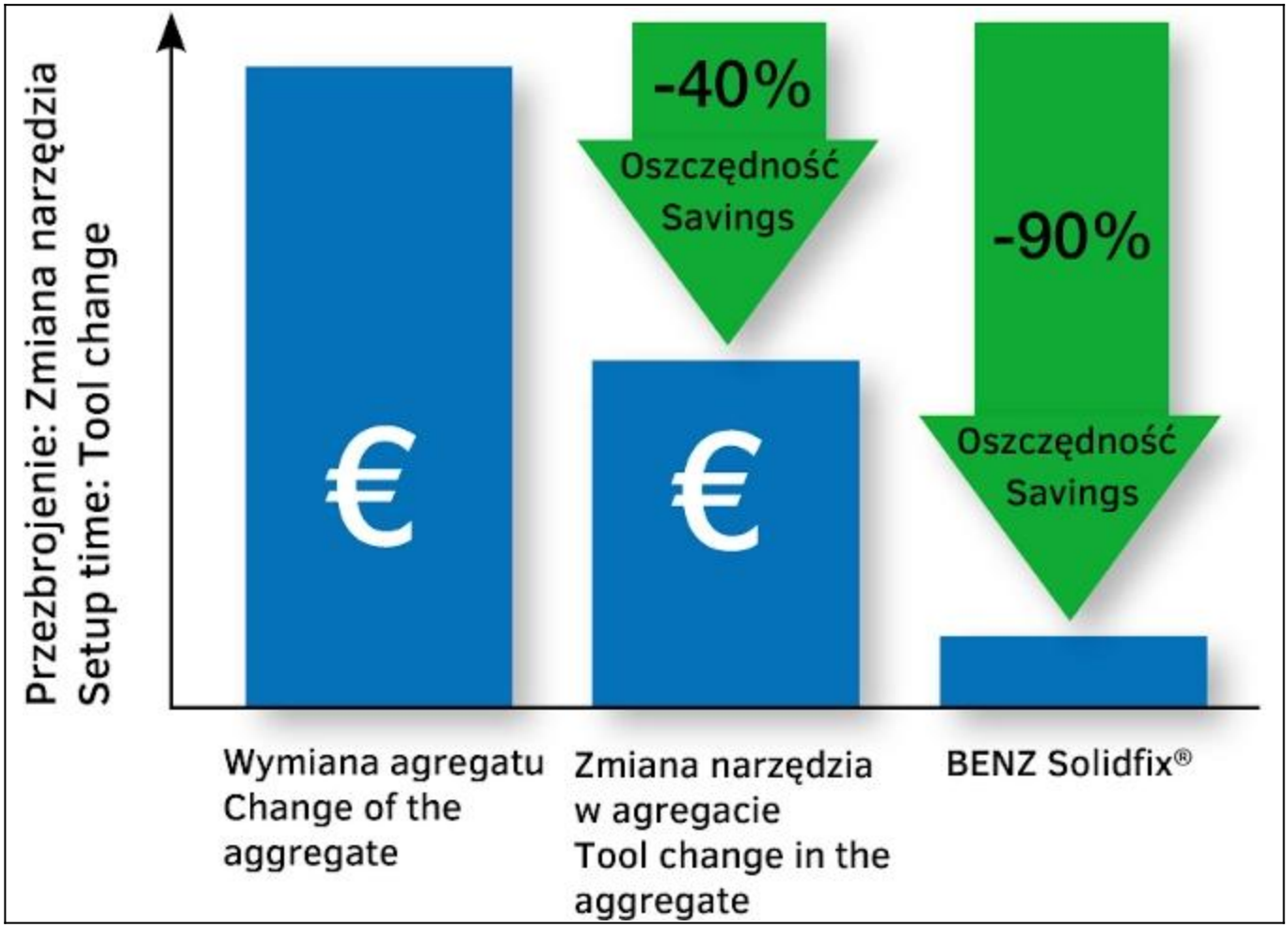
Przezbrojenie: Zmiana narzędzia
Setup time: Tool change
-40%
Oszczędność
Savings
-90%
Oszczędność
Savings
€
€
Wymiana agregatu
Change of the
aggregate
Zmiana narzędzia
w agregacie
Tool change in the
aggregate
BENZ Solidfix®